K0834_A

Staffa profilo di serraggio tondo forma A

Descrizione articolo/immagini prodotto

Descrizione

Materiale:
Acciaio da bonifica.

Versione:
trattato termicamente e brunito.

Nota:
Gli elementi di serraggio con profilo di serraggio tondo possono essere usati con altri elementi del dispositivo, ad es. K0839, K0821, K0307.

Disegni

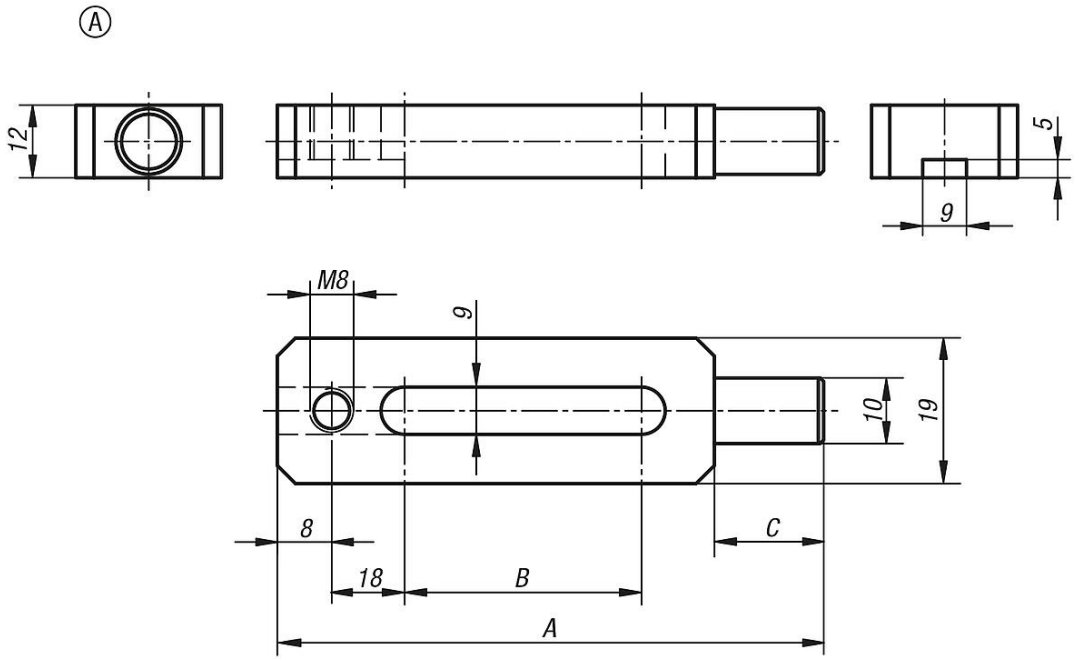

Sintesi articoli

N. ordine	A	B	C
K0834.08063	63	15	14
K0834.08075	75	20	20

© HEINRICH KIPP WERK GmbH & Co. KG