Ausilio per il fissaggio di forme complesse

Descrizione articolo/immagini prodotto

Descrizione

Materiale:
Alloggiamento e anello di tensionamento in acciaio da bonifica 1.0503.
Perni di centraggio in acciaio da bonifica 1.7220.
Pinza di serraggio in alluminio 3.4365.

Versione:
Alloggiamento, elementi di centraggio e anello di tensionamento bruniti.
Pinza di serraggio anodizzata blu.

Nota:
Azionare la vite di serraggio non senza anello elastico o pezzo da lavorare inserito.
Con la vite di serraggio laterale, il pezzo viene fissato sul perimetro.
La pinza di serraggio può essere adattata alla diversa geometria dei pezzi.
Elemento di serraggio ideale, per la modifica di pezzi su centri di lavorazione, centri di fresatura, macchinari a 5 assi, ecc.

Disegni

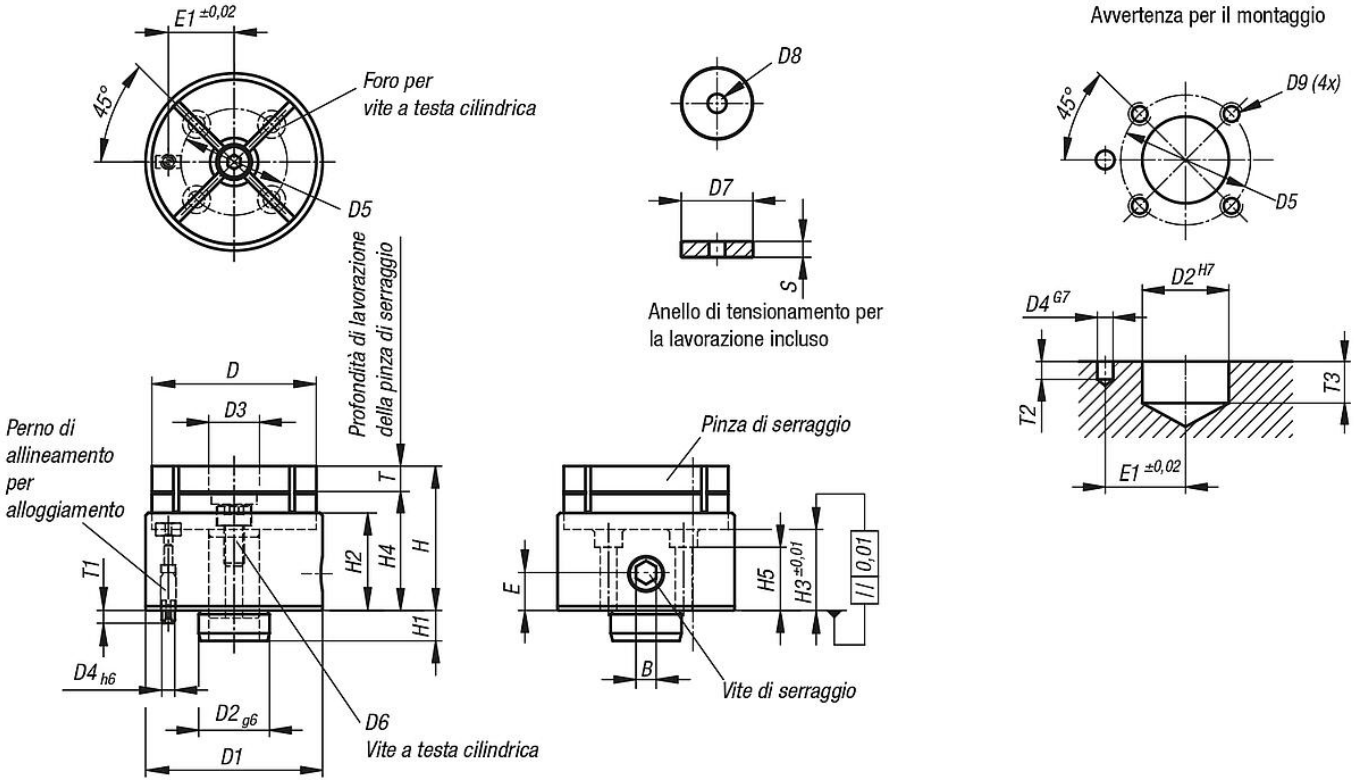

Sintesi articoli

Sistema di fissaggio forma

N. ordine	B	D	D1	D2	D3	D4	D5	D6	D7	D8	D9	E	E1	H	H1	H2	H3	H4	H5	T	T1	T2	T3	S	Forza di bloccaggio N	Coppia di serraggio max. Nm	n. d'ordine pinza di serraggio
K0934.065057	8	65	70	28	19	6	42	M8x15	18	M4	M6	15	26	59,5	12	39	34,5	47	25	10	5	6	13	4	4000	60	K0934.065025
K0934.090072	10	90	95	42	23	8	60	M10x20	22	M5	M8	17	36	72,5	14	46	38,5	57	28	15	7	8	15	6	6000	100	K0934.090034

© HEINRICH KIPP WERK GmbH & Co. KG

Ausilio per il fissaggio di forme complesse

Sintesi articoli

© HEINRICH KIPP WERK GmbH & Co. KG