Serratura girevole a compressione con distanza di chiusura variabile

Descrizione articolo/immagini prodotto

Descrizione

Nota:
Le serrature girevoli a compressione si utilizzano principalmente in porte e alloggiamenti che richiedono una più elevata pressione di inserimento della guarnizione. Inserimento a destra o a sinistra. La chiusura avviene sempre in senso orario.

Montaggio:
In un foro di Ø25 mm viene apposta una tacca per il perno di bloccaggio. La chiusura viene innestata attraverso il foro. Per inserire e fissare il dado, la linguetta deve trovarsi nella posizione di finecorsa e al centro dello spazio vuoto.

Su richiesta:
Modello impermeabile in acciaio inox A2 ai sensi di IP65.

Funzioni:
Girando a destra l'azionamento, la linguetta si gira di 90° e si porta in posizione di chiusura. Continuando a ruotare, la linguetta viene tirata oltre la filettatura in direzione assiale e quindi si aumenta la pressione di inserimento. Lo sblocco della chiusura avviene mediante la rotazione a sinistra. In questo modo la linguetta viene aperta in posizione finale con accoppiamento di forma, garantendo un'apertura sicura anche con guarnizioni adesive.

La distanza di chiusura variabile è di 7 mm. Il campo di serraggio di 9-44 mm viene coperto da 7 linguette curvate (misura A).

Il blocco viene consegnato completamente montato.

Accessori:
Chiave a tubo K0535

Nota disegno:
1) Perno di bloccaggio
2) Telaio

Azionamento
a) Quadro 7 mm
b) Doppio incavo 3 mm
c) Doppio incavo 5 mm
d) Pomello a lobi

© HEINRICH KIPP WERK GmbH & Co. KG

Serratura girevole a compressione con distanza di chiusura variabile

Disegni

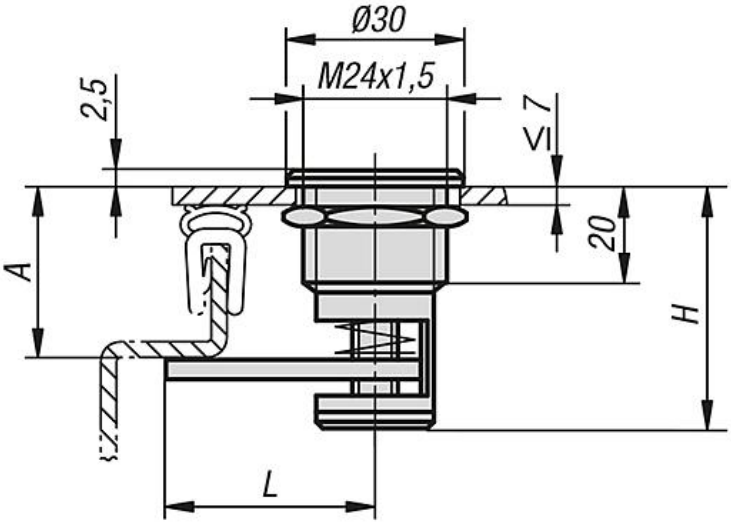

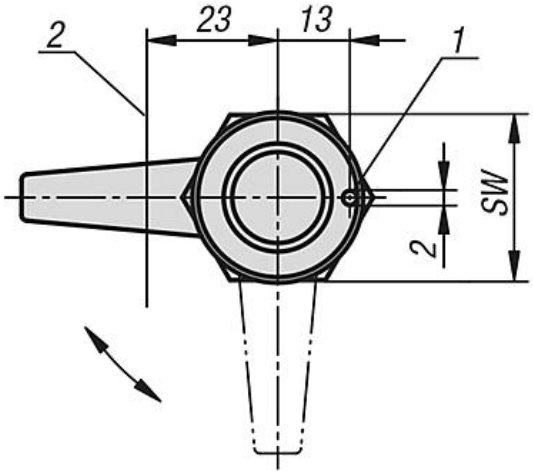

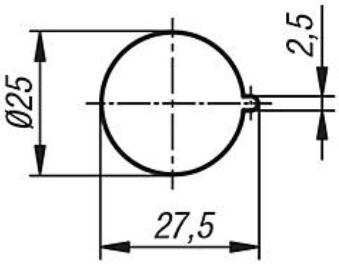

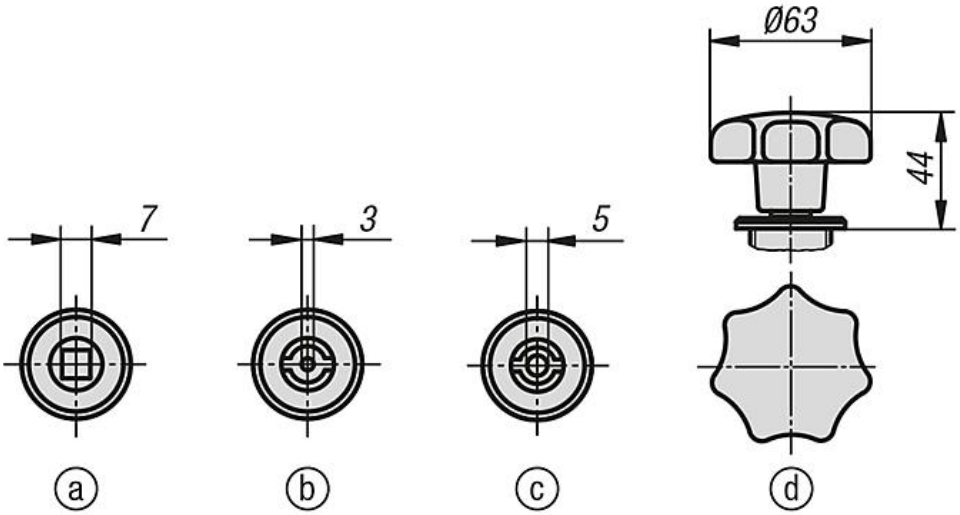

© HEINRICH KIPP WERK GmbH & Co. KG

Serratura girevole a compressione con distanza di chiusura variabile

Sintesi articoli

Serratura girevole a compressione con distanza di chiusura variabile

N. ordine	Azionamento	A	L	H	SW
K0528.1709161	quadro 7 mm	9-16	40,5	40	27
K0528.1713201	quadro 7 mm	13 - 20	42,5	40	27
K0528.1717241	quadro 7 mm	17 - 24	44	40	27
K0528.1723301	quadro 7 mm	23 - 30	45	40	27
K0528.1729361	quadro 7 mm	29 - 36	43	40	27
K0528.1733401	quadro 7 mm	33 - 40	40,5	40	27
K0528.1737441	quadro 7 mm	37 - 44	37	40	27
K0528.4309161	doppio incavo 3 mm	9-16	40,5	40	27
K0528.4313201	doppio incavo 3 mm	13 - 20	42,5	40	27
K0528.4317241	doppio incavo 3 mm	17 - 24	44	40	27
K0528.4323301	doppio incavo 3 mm	23 - 30	45	40	27
K0528.4329361	doppio incavo 3 mm	29 - 36	43	40	27
K0528.4333401	doppio incavo 3 mm	33 - 40	40,5	40	27
K0528.4337441	doppio incavo 3 mm	37 - 44	37	40	27
K0528.4509161	doppio incavo 5 mm	9-16	40,5	40	27
K0528.4513201	doppio incavo 5 mm	13 - 20	42,5	40	27
K0528.4517241	doppio incavo 5 mm	17 - 24	44	40	27
K0528.4523301	doppio incavo 5 mm	23 - 30	45	40	27
K0528.4529361	doppio incavo 5 mm	29 - 36	43	40	27
K0528.4533401	doppio incavo 5 mm	33 - 40	40,5	40	27
K0528.4537441	doppio incavo 5 mm	37 - 44	37	40	27
K0528.5009161	pomello a lobi	9-16	40,5	40	27
K0528.5013201	pomello a lobi	13 - 20	42,5	40	27
K0528.5017241	pomello a lobi	17 - 24	44	40	27
K0528.5023301	pomello a lobi	23 - 30	45	40	27
K0528.5029361	pomello a lobi	29 - 36	43	40	27
K0528.5033401	pomello a lobi	33 - 40	40,5	40	27
K0528.5037441	pomello a lobi	37 - 44	37	40	27

© HEINRICH KIPP WERK GmbH & Co. KG