Leva a ripresa acciaio inox con filettatura interna

Descrizione articolo/immagini prodotto

Descrizione

Materiale:
Parti metalliche in acciaio inox 1.4305.
Impugnatura sferica in plastica colore nero.

Versione:
Parti metalliche in acciaio non trattate.

Su richiesta:
Altre filettature interne e modelli speciali.
Su richiesta, le dimensioni "H1" e "A" sono disponibili in altre lunghezze con sovrapprezzo.

© HEINRICH KIPP WERK GmbH & Co. KG

Leva a ripresa acciaio inox con filettatura interna

Disegni

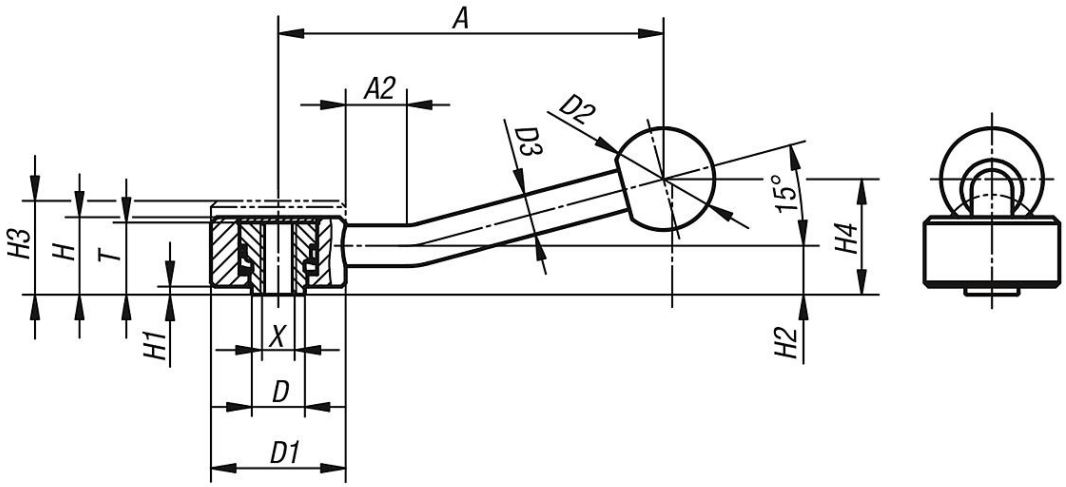

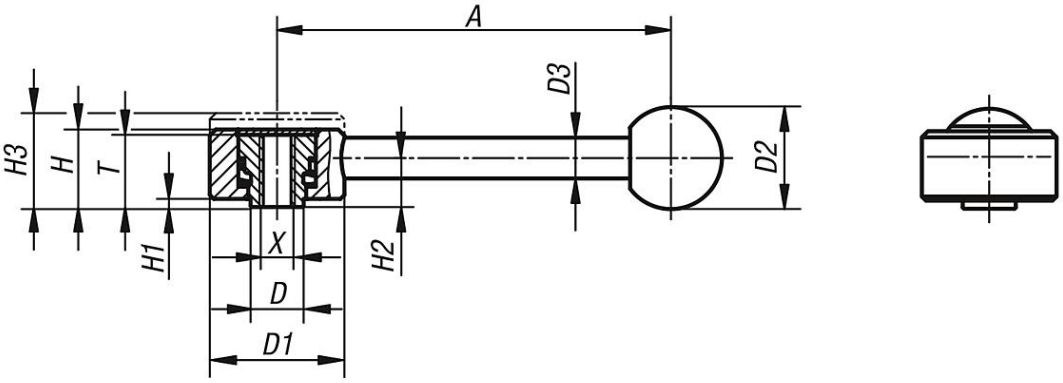

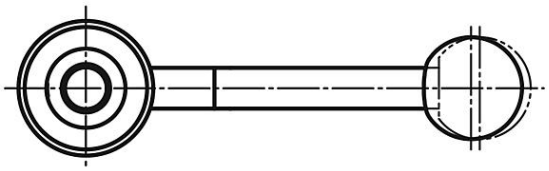

Sintesi articoli

Leva a ripresa con filettatura interna in acciaio inox

N. ordine	Sistema di fissaggio	Forma	X	T	A=Lunghezza maniglia	A2	D	D1	D2	D3	H	H1	H2	H3	H4	Numero denti
K0129.1081	filettatura interna	0°	M8	18	102	-	13,5	33	25	10	19	2	12	23	-	26
K0129.2101	filettatura interna	0°	M10	21	131	-	19	41	30	12	22	2	13,5	26	-	30
K0129.2121	filettatura interna	0°	M12	21	131	-	19	41	30	12	22	2	13,5	26	-	30
K0129.3161	filettatura interna	0°	M16	27	148	-	23	45	37	14	28	2	17	33	-	36
K0129.1082	filettatura interna	15°	M8	18	100	15	13,5	33	25	10	19	2	12	23	29	26
K0129.2102	filettatura interna	15°	M10	21	127	15	19	41	30	12	22	2	13,5	26	38	30
K0129.2122	filettatura interna	15°	M12	21	127	15	19	41	30	12	22	2	13,5	26	38	30
K0129.3162	filettatura interna	15°	M16	27	145	15	23	45	37	14	28	2	17	33	48	36

© HEINRICH KIPP WERK GmbH & Co. KG

Leva a ripresa acciaio inox con filettatura interna

Sintesi articoli