Supporti oscillanti regolabili con O-ring e inserti rimovibili e esagono incassato, forma O, inserto in acciaio inox con superficie diamantata

Descrizione articolo/immagini prodotto

Descrizione

Materiale:
Corpo in acciaio da bonifica.
Sfera in acciaio resistente alla ruggine e agli acidi.
Inserto:
Forma O acciaio inossidabile.

Versione:
Corpo trattato termicamente e brunito.
Sfera temprata, finitura naturale.
Inserto:
Forma O con superficie diamantata paragonabile a granatura abrasiva 100.

Nota:
I supporti oscillanti servono per sostenere e fissare i pezzi non lavorati e lavorati. Inoltre, fungono da battute, supporti e pressori nella fabbricazione di utensili e di attrezzature.
Esercitando una lieve pressione sulla vite a testa cilindrica, è possibile rimuovere la sfera dall'alloggiamento.

Sfera bloccata contro la rotazione.

Vantaggi:
Maggiore efficienza grazie agli inserti intercambiabili.
L'o-ring integrato trattiene la sfera in posizione e impedisce l'infiltrazione di sporco e particelle estranee.
Ciò garantisce un movimento uniforme.

© HEINRICH KIPP WERK GmbH & Co. KG

Supporti oscillanti regolabili con O-ring e inserti rimovibili e esagono incassato, forma O, inserto in acciaio inox con superficie diamantata

Disegni

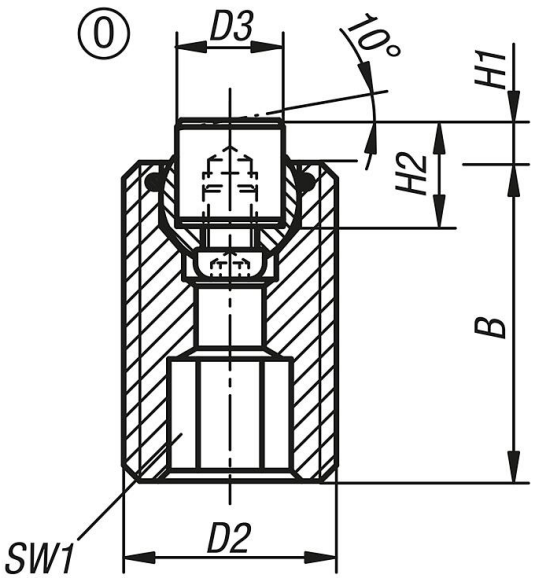

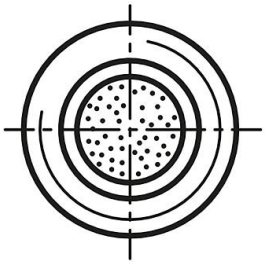

Sintesi articoli

N. ordine	Forma	B	D2	D3	H1	H2	SW1	Ø sfera	Carico ammissibile max. kN (solo con carico statico)	N. d'ordine per inserto in acciaio inox Superficie diamantata
K0291.520X030	0	30	M20	10	4	10	10	13	37	K0385.10105
K0291.520X050	0	50	M20	10	4	10	10	13	37	K0385.10105
K0291.520X070	0	70	M20	10	4	10	10	13	37	K0385.10105
K0291.524X040	0	40	M24	12	4	10	10	15	55	K0385.12105
K0291.524X080	0	80	M24	12	4	10	10	15	55	K0385.12105

© HEINRICH KIPP WERK GmbH & Co. KG