# Pomelli a croce DIN 6335 in ghisa, forma A, pezzo grezzo

## Descrizione articolo/immagini prodotto

### Descrizione

**Materiale:**
Ghisa GJL 200.

**Versione:**
burattato.
Non trattato.

## Disegni

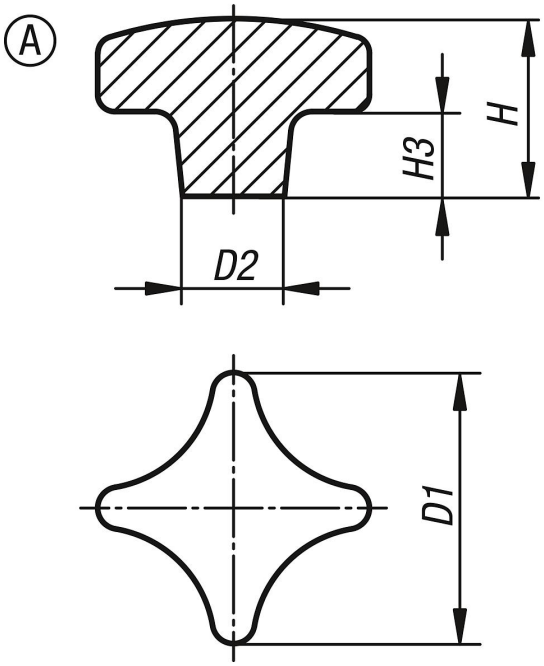


## Sintesi articoli

### Pomelli a croce DIN 6335 in ghisa

| N. ordine | Forma | D1 | D2 | H | H3 |
|---|---|---|---|---|---|
| **K0147.106** | A | 32 | 12 | 21 | 10 |
| **K0147.108** | A | 40 | 14 | 26 | 14 |
| **K0147.110** | A | 50 | 18 | 34 | 20 |
| **K0147.112** | A | 63 | 20 | 42 | 25 |
| **K0147.116** | A | 80 | 25 | 52 | 30 |
| **K0147.120** | A | 100 | 32 | 65 | 38 |

© HEINRICH KIPP WERK GmbH & Co. KG