Tasselli di guida

Descrizione articolo/immagini prodotto

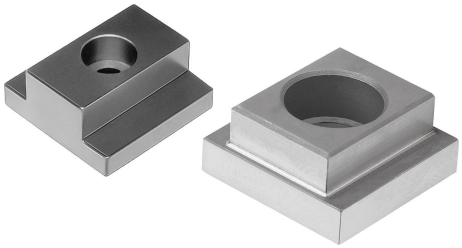

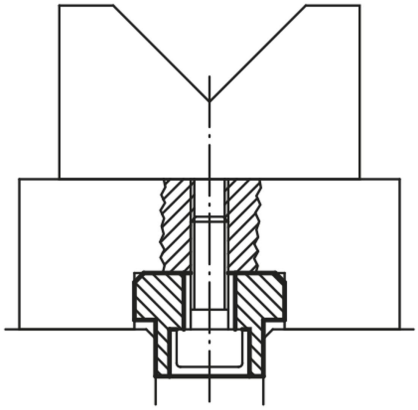

Descrizione

Materiale:
Acciaio da bonifica 1.1191.

Versione:
Forma A brunito.
Forma B grezzo e temprato.

Nota:
I tasselli di guida sono utilizzati per un posizionamento rapido e preciso di componenti per macchinari e attrezzature.
Non è più necessario prevedere un laborioso allineamento degli elementi.
La versione B può essere ruotata di 90° per un'ulteriore misura di fissaggio. Il tassello di guida viene utilizzato così per due larghezze cava diverse.

© HEINRICH KIPP WERK GmbH & Co. KG

Tasselli di guida

Disegni

Ⓐ

K0954.08x8

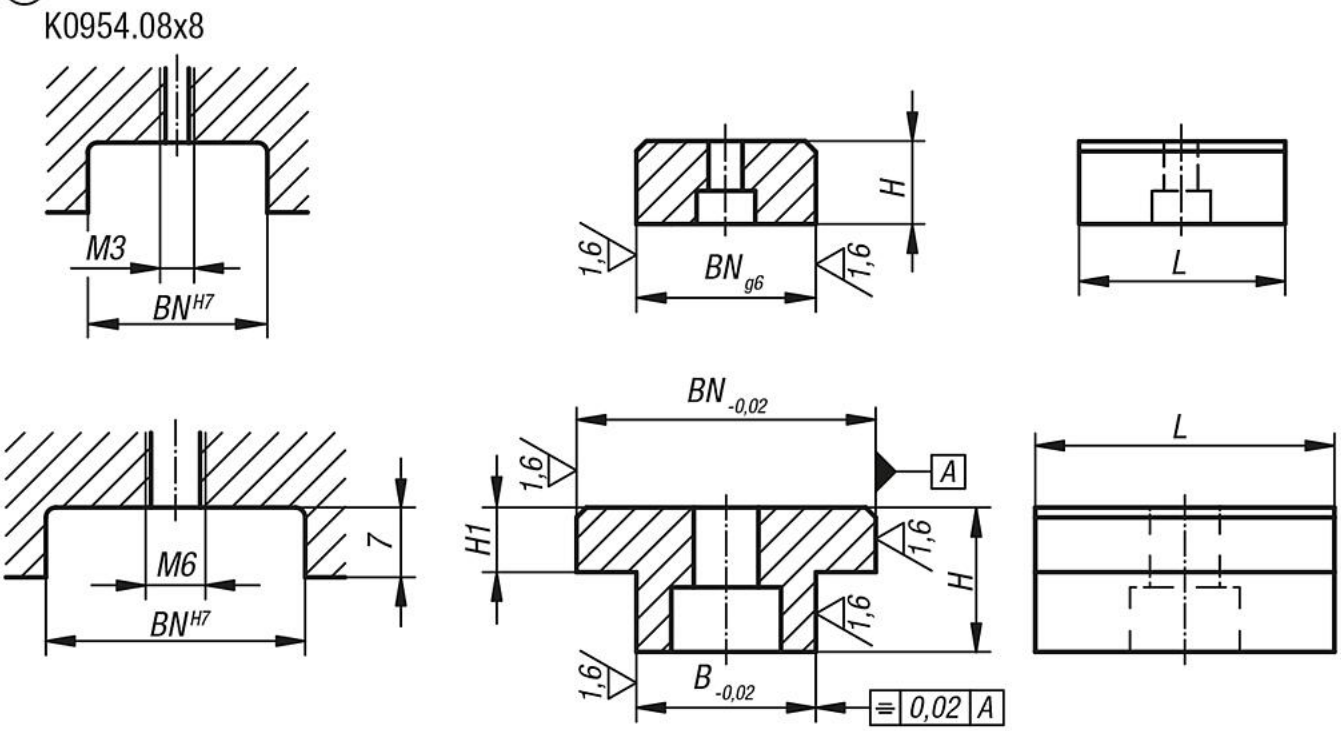

Ⓑ

K0954.1814x18

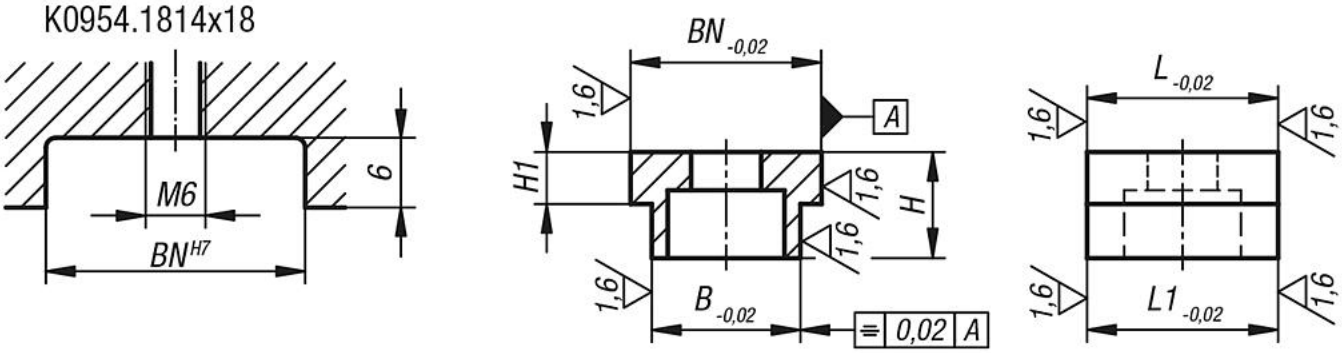

K0954.1814x20

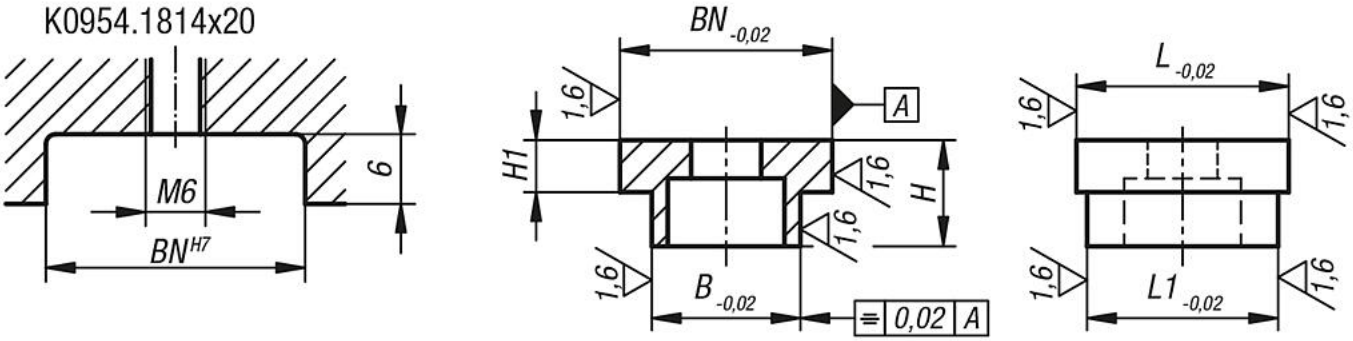

Sintesi articoli

Tasselli di guida

Tasselli di guida

Sintesi articoli

N. ordine	Forma	Tipo di stampo	BN=Larghezza cava	B	H	H1	L	L1
K0954.08X8	A	semplice	8	8	8	-	20	-
K0954.12X20	A	semplice	20	12	14	6	30	-
K0954.12X22	A	semplice	22	12	14	6	30	-
K0954.12X30	A	semplice	30	12	14	6	30	-
K0954.14X20	A	semplice	20	14	14	6	30	-
K0954.14X22	A	semplice	22	14	14	6	30	-
K0954.14X30	A	semplice	30	14	14	6	30	-
K0954.16X20	A	semplice	20	16	14	6	30	-
K0954.16X22	A	semplice	22	16	14	6	30	-
K0954.16X30	A	semplice	30	16	14	6	30	-
K0954.18X20	A	semplice	20	18	14	6	30	-
K0954.18X22	A	semplice	22	18	14	6	30	-
K0954.18X30	A	semplice	30	18	14	6	30	-
K0954.22X20	A	semplice	20	22	14	6	30	-
K0954.22X22	A	semplice	22	22	14	6	30	-
K0954.22X30	A	semplice	30	22	14	6	30	-
K0954.1814X18	B	su entrambi i lati	18	14	10	4,9	18	18
K0954.1814X20	B	su entrambi i lati	20	14	10	4,9	20	18

© HEINRICH KIPP WERK GmbH & Co. KG