Volantini

Descrizione articolo/immagini prodotto

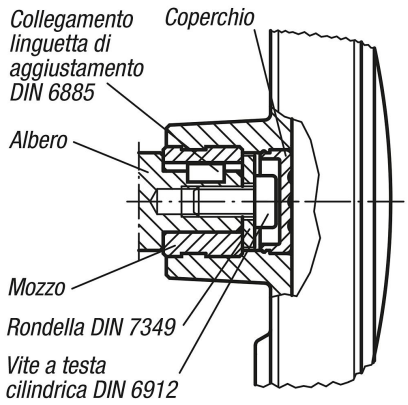

Descrizione

Materiale:
Resina termoplastica, colore grigio nerastro.

Versione:
Parti metalliche in acciaio brunito.

Nota:
La copertura del mozzo è fornita non assemblata.
I volantini possono essere fissati all'albero in senso assiale mediante un collegamento con spina trasversale o con una vite a testa cilindrica DIN 6912 e una rondella DIN 7349.
Nelle versioni con foro trasversale il fissaggio avviene con il perno filettato avvitato ISO 4027 (DIN 914).

Disegni

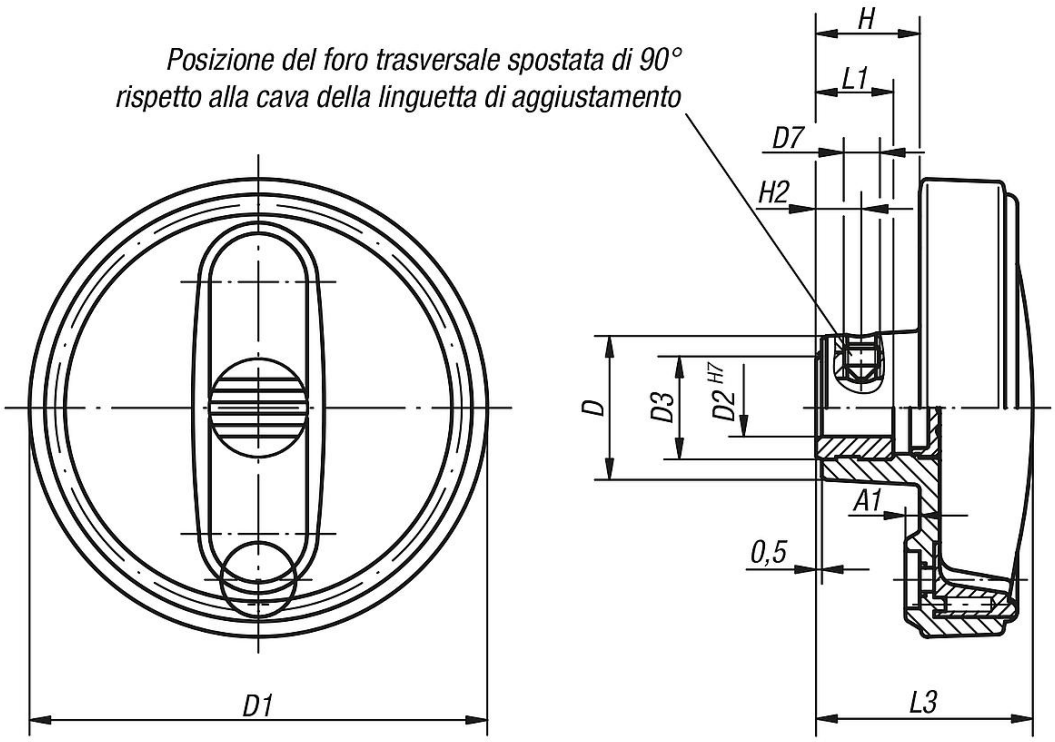

© HEINRICH KIPP WERK GmbH & Co. KG

Volantini

Disegni

DIN 6885-1

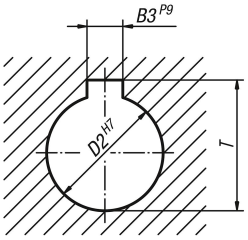

Sintesi articoli

Volantini

N. ordine	Versione 1	Versione 2	Materiale componenti	D	D1	D2	D3	D7	A1	H	H2	L1	L3	B3	T
K0256.108008	foro calibrato	senza foro trasversale	acciaio	25	80	8H7	19	-	2,5	17,5	-	13	37,5	-	-
K0256.108010	foro calibrato	senza foro trasversale	acciaio	25	80	10H7	19	-	2,5	17,5	-	13	37,5	-	-
K0256.108012	foro calibrato	senza foro trasversale	acciaio	25	80	12H7	19	-	2,5	17,5	-	13	37,5	-	-
K0256.210010	foro calibrato	senza foro trasversale	acciaio	28	100	10H7	19	-	3	20	-	13	44	-	-
K0256.210012	foro calibrato	senza foro trasversale	acciaio	28	100	12H7	19	-	3	20	-	13	44	-	-
K0256.312512	foro calibrato	senza foro trasversale	acciaio	35	125	12H7	25	-	4	23,5	-	18,5	53	-	-
K0256.312514	foro calibrato	senza foro trasversale	acciaio	35	125	14H7	25	-	4	23,5	-	18,5	53	-	-
K0256.312516	foro calibrato	senza foro trasversale	acciaio	35	125	16H7	25	-	4	23,5	-	18,5	53	-	-
K0256.416014	foro calibrato	senza foro trasversale	acciaio	45	160	14H7	25	-	5,6	28	-	18,5	64,5	-	-
K0256.416016	foro calibrato	senza foro trasversale	acciaio	45	160	16H7	25	-	5,6	28	-	18,5	64,5	-	-
K0256.10800802	foro calibrato con cava	senza foro trasversale	acciaio	25	80	8H7	19	-	2,5	17,5	-	13	37,5	2	9
K0256.10801003	foro calibrato con cava	senza foro trasversale	acciaio	25	80	10H7	19	-	2,5	17,5	-	13	37,5	3	11,4
K0256.10801204	foro calibrato con cava	senza foro trasversale	acciaio	25	80	12H7	19	-	2,5	17,5	-	13	37,5	4	13,8
K0256.21001003	foro calibrato con cava	senza foro trasversale	acciaio	28	100	10H7	19	-	3	20	-	13	44	3	11,4
K0256.21001204	foro calibrato con cava	senza foro trasversale	acciaio	28	100	12H7	19	-	3	20	-	13	44	4	13,8
K0256.31251204	foro calibrato con cava	senza foro trasversale	acciaio	35	125	12H7	25	-	4	23,5	-	18,5	53	4	13,8
K0256.31251405	foro calibrato con cava	senza foro trasversale	acciaio	35	125	14H7	25	-	4	23,5	-	18,5	53	5	16,3
K0256.31251605	foro calibrato con cava	senza foro trasversale	acciaio	35	125	16H7	25	-	4	23,5	-	18,5	53	5	18,3
K0256.41601405	foro calibrato con cava	senza foro trasversale	acciaio	45	160	14H7	25	-	5,6	28	-	18,5	64,5	5	16,3
K0256.41601605	foro calibrato con cava	senza foro trasversale	acciaio	45	160	16H7	25	-	5,6	28	-	18,5	64,5	5	18,3
K0256.1080086	foro calibrato	con foro trasversale	acciaio	25	80	8H7	19	M6	2,5	17,5	7,5	13	37,5	-	-
K0256.1080106	foro calibrato	con foro trasversale	acciaio	25	80	10H7	19	M6	2,5	17,5	7,5	13	37,5	-	-
K0256.1080126	foro calibrato	con foro trasversale	acciaio	25	80	12H7	19	M6	2,5	17,5	7,5	13	37,5	-	-
K0256.2100106	foro calibrato	con foro trasversale	acciaio	28	100	10H7	19	M6	3	20	7,5	13	44	-	-
K0256.2100126	foro calibrato	con foro trasversale	acciaio	28	100	12H7	19	M6	3	20	7,5	13	44	-	-
K0256.3125126	foro calibrato	con foro trasversale	acciaio	35	125	12H7	25	M6	4	23,5	7,5	18,5	53	-	-
K0256.3125146	foro calibrato	con foro trasversale	acciaio	35	125	14H7	25	M6	4	23,5	7,5	18,5	53	-	-
K0256.3125166	foro calibrato	con foro trasversale	acciaio	35	125	16H7	25	M6	4	23,5	7,5	18,5	53	-	-
K0256.4160146	foro calibrato	con foro trasversale	acciaio	45	160	14H7	25	M6	5,6	28	7,5	18,5	64,5	-	-
K0256.4160166	foro calibrato	con foro trasversale	acciaio	45	160	16H7	25	M6	5,6	28	7,5	18,5	64,5	-	-
K0256.108008026	foro calibrato con cava	con foro trasversale	acciaio	25	80	8H7	19	M6	2,5	17,5	7,5	13	37,5	2	9
K0256.108010036	foro calibrato con cava	con foro trasversale	acciaio	25	80	10H7	19	M6	2,5	17,5	7,5	13	37,5	3	11,4
K0256.108012046	foro calibrato con cava	con foro trasversale	acciaio	25	80	12H7	19	M6	2,5	17,5	7,5	13	37,5	4	13,8
K0256.210010036	foro calibrato con cava	con foro trasversale	acciaio	28	100	10H7	19	M6	3	20	7,5	13	44	3	11,4
K0256.210012046	foro calibrato con cava	con foro trasversale	acciaio	28	100	12H7	19	M6	3	20	7,5	13	44	4	13,8
K0256.312512046	foro calibrato con cava	con foro trasversale	acciaio	35	125	12H7	25	M6	4	23,5	7,5	18,5	53	4	13,8
K0256.312514056	foro calibrato con cava	con foro trasversale	acciaio	35	125	14H7	25	M6	4	23,5	7,5	18,5	53	5	16,3
K0256.312516056	foro calibrato con cava	con foro trasversale	acciaio	35	125	16H7	25	M6	4	23,5	7,5	18,5	53	5	18,3
K0256.416014056	foro calibrato con cava	con foro trasversale	acciaio	45	160	14H7	25	M6	5,6	28	7,5	18,5	64,5	5	16,3
K0256.416016056	foro calibrato con cava	con foro trasversale	acciaio	45	160	16H7	25	M6	5,6	28	7,5	18,5	64,5	5	18,3

© HEINRICH KIPP WERK GmbH & Co. KG

Sintesi articoli