Impugnature cilindriche girevoli

Descrizione articolo/immagini prodotto

Descrizione

Materiale:
Resina termoplastica, colore grigio nerastro.

Versione:
Parti metalliche in acciaio brunito.

Nota:
Le impugnature cilindriche sono fornite già assemblate e possono essere avvitate a volantini, argani e manovelle.

Disegni

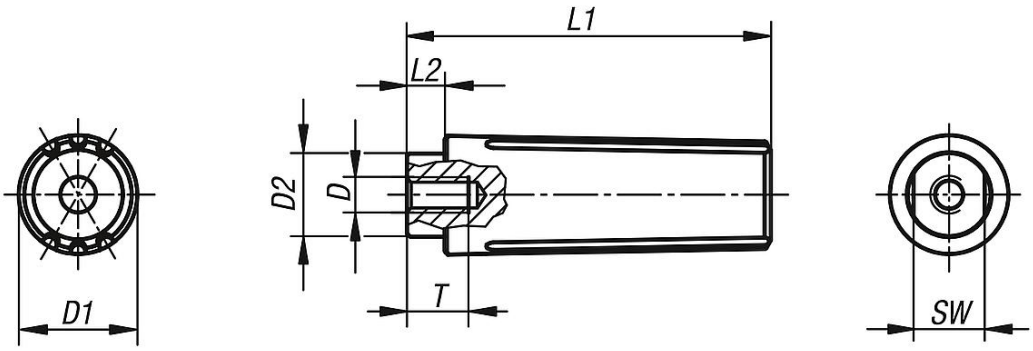

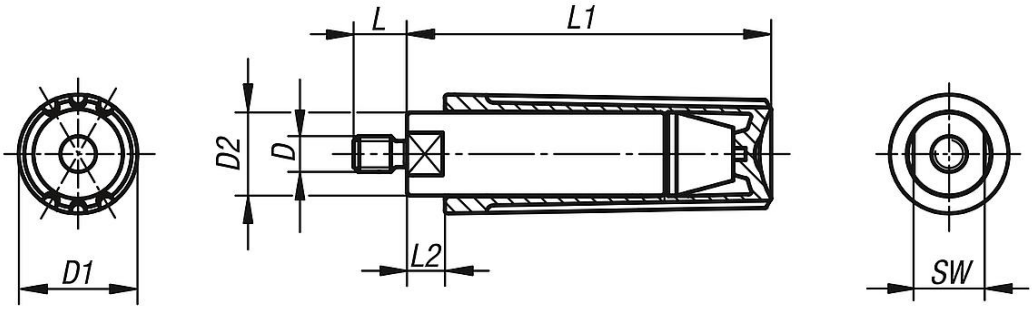

Sintesi articoli

Impugnature cilindriche girevoli con filettatura interna

N. ordine	D	D1	D2	L1	L2	T	SW
K0263.1104	M4	13	9	40	5	8	8

© HEINRICH KIPP WERK GmbH & Co. KG

© HEINRICH KIPP WERK GmbH & Co. KG