Pressori a molla con sensore di stato

Descrizione articolo/immagini prodotto

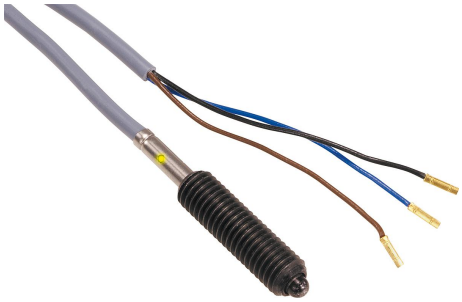

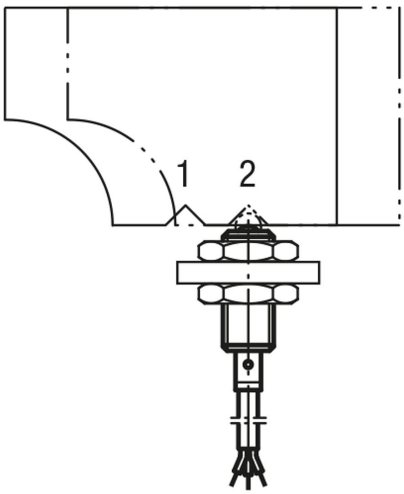

Descrizione

Materiale:
Corpo, puntale e molla di compressione in acciaio.
Interruttore di prossimità induttivo.

Versione:
brunito. Puntale temprato.

Nota:
L'interruttore di finecorsa integrato può far scattare un segnale di comando elettrico.
Tensione: U = 10 – 30 V DC
Corrente: I max. = 200 mA
Range di temperatura: -25 °C – +70 °C
Tipo di protezione: IP 67

Sicurezza:
Non è previsto l'uso dei pressori a molla con sensore di stato per la protezione di persone.

Nota disegno:
3) Cavo Ø 3,5 mm; lunghezza ca. 2 m
4) Indicatore LED

BN = marrone
BK = nero
BU = blu

Esempio di utilizzo richiesta di posizione:
Pos. 1: passante inserito
Pos. 2: passante disinserito

Disegni

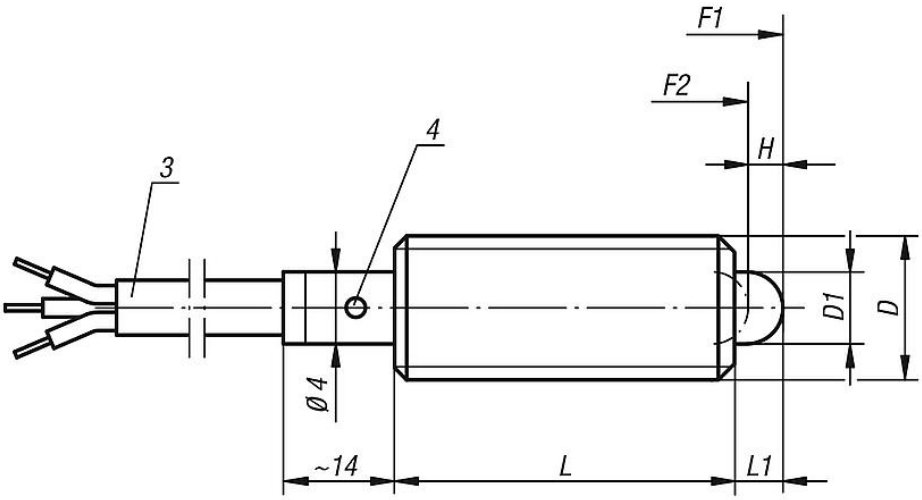

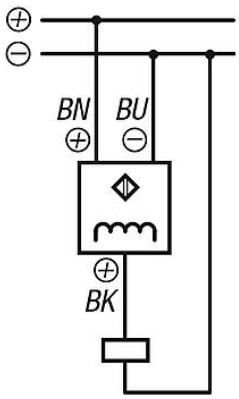

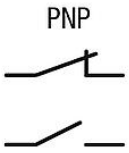

© HEINRICH KIPP WERK GmbH & Co. KG

Pressori a molla con sensore di stato

Sintesi articoli

Pressori a molla con sensore di stato

N. ordine	Versione 2	D	D1	H	L	L1	Contatto di commutazione a partire da corsa H1	Forza elastica inizio F1 ca. N	Forza elastica fine F2 ca. N
K0656.5061	contatto nc	M6	2,7	2	27	3	1,2 - 1,6	7	20
K0656.5081	contatto nc	M8	4	2	29	3	1,2 - 1,8	15	30
K0656.5101	contatto nc	M10	4,5	3	36	4	2,2 - 2,8	26	44
K0656.5062	contatto na	M6	2,7	2	27	3	1,2 - 1,6	7	20
K0656.5082	contatto na	M8	4	2	29	3	1,2 - 1,8	15	30
K0656.5102	contatto na	M10	4,5	3	36	4	2,2 - 2,8	26	44

© HEINRICH KIPP WERK GmbH & Co. KG