Elementi per la regolazione in altezza con rondelle sferiche di compensazione e controdado

Descrizione articolo/immagini prodotto

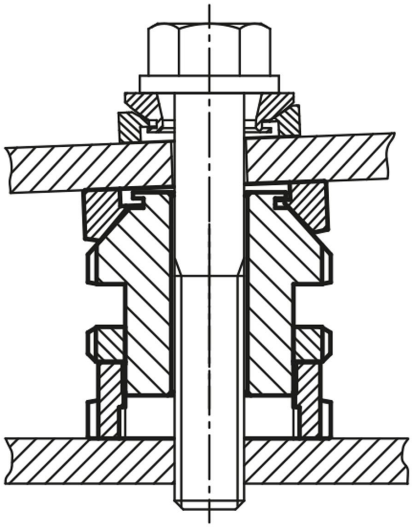

Descrizione

Versione:
Versione standard zincatura galvanica, passivata blu.
Modello in acciaio inox non trattato.

Nota:
Gli elementi per la regolazione dell'altezza con rondelle sferiche di compensazione e controdado si utilizzano per la regolazione e il livellamento di motori, aggregati, elementi di azionamento e linee di produzione. Essi consentono un posizionamento esatto durante il montaggio di superfici oblique fino a un angolo di inclinazione di circa 4°. Il controdado serve per bloccare un'impostazione data.
Il carico statico aggiuntivo F1 è disponibile dopo aver sottratto la forza di precarico (vite 8.8, μ m = 0,125) dal carico totale F.

Accessori:
Rondelle sferiche di compensazione K0691

© HEINRICH KIPP WERK GmbH & Co. KG

Elementi per la regolazione in altezza con rondelle sferiche di compensazione e controdado

Disegni

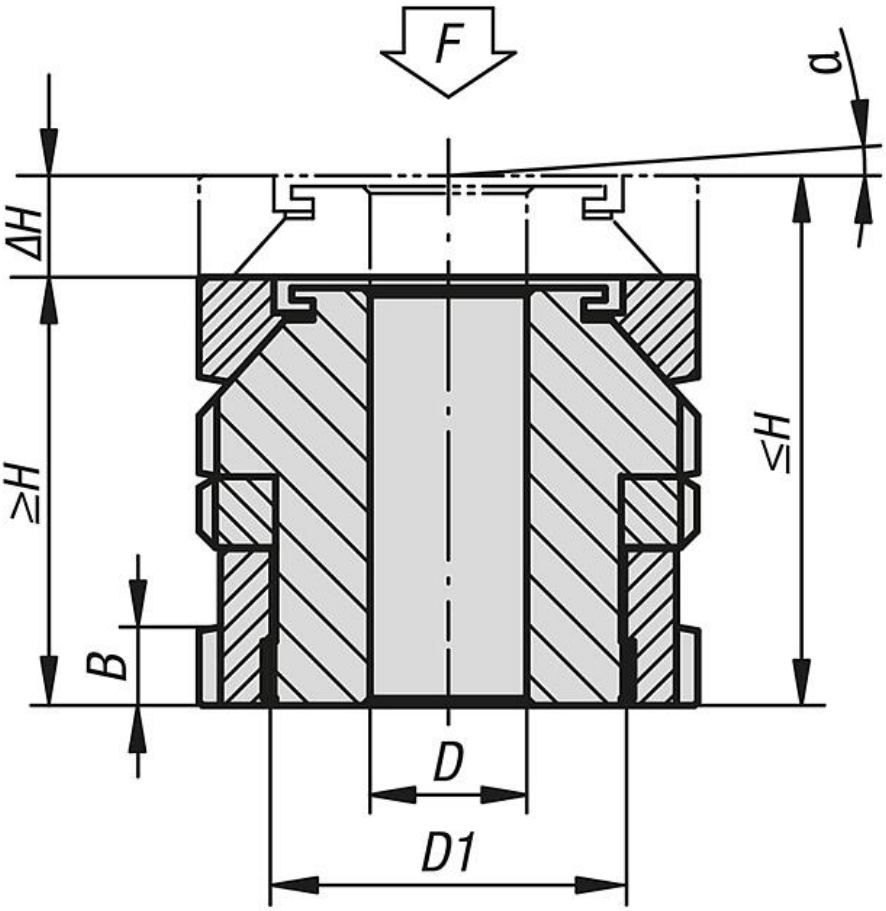

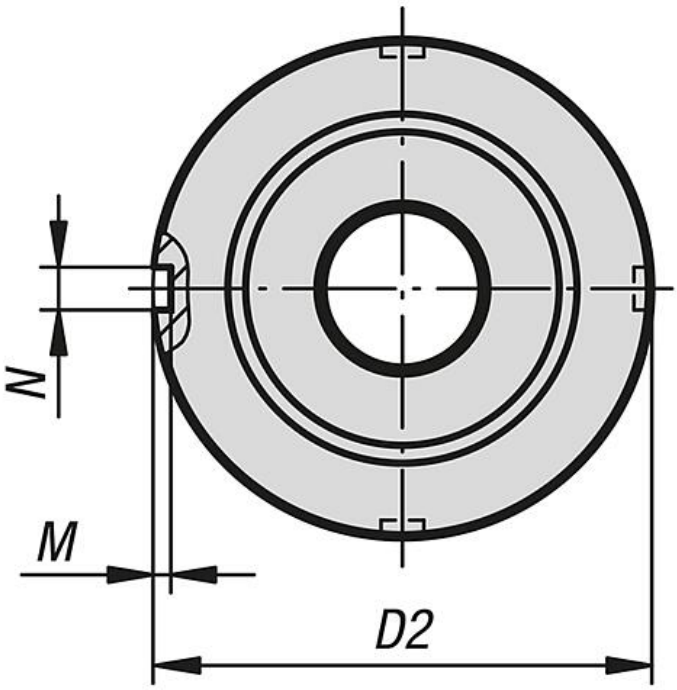

© HEINRICH KIPP WERK GmbH & Co. KG

Elementi per la regolazione in altezza con rondelle sferiche di compensazione e controdado

Sintesi articoli

Elementi per la regolazione in altezza con rondelle sferiche di compensazione e controdado

N. ordine	Materiale corpo base	D	per vite	D1	D2	H min.	H max.	ΔH	N	M	α	F kN	F1 kN
K0115.0406	acciaio da bonifica	6,6	M6	M15x1	25	27	31	4	4	2	4°	40	36
K0115.0506	acciaio da bonifica	6,6	M6	M20x1	32	32	37	5	4	2	4°	65	55,7
K0115.0508	acciaio da bonifica	9	M8	M20x1	32	32	37	5	4	2	4°	65	48
K0115.0510	acciaio da bonifica	11	M10	M20x1	32	32	37	5	4	2	4°	65	37,9
K0115.0710	acciaio da bonifica	11	M10	M30x1,5	45	41	48	7	5	2	4°	120	92,9
K0115.0712	acciaio da bonifica	13,5	M12	M30x1,5	45	41	48	7	5	2	4°	120	80,4
K0115.0716	acciaio da bonifica	17,5	M16	M30x1,5	45	41	48	7	5	2	4°	120	45,5
K0115.0916	acciaio da bonifica	17,5	M16	M40x1,5	58	53	62	9	6	2,5	4°	210	136
K0115.0920	acciaio da bonifica	22	M20	M40x1,5	58	53	62	9	6	2,5	4°	210	90
K0115.0924	acciaio da bonifica	26	M24	M40x1,5	58	53	62	9	6	2,5	4°	210	37
K0115.1020	acciaio da bonifica	22	M20	M50x1,5	70	61	71	10	6	2,5	4°	330	210
K0115.1024	acciaio da bonifica	26	M24	M50x1,5	70	61	71	10	6	2,5	4°	330	157
K0115.1030	acciaio da bonifica	33	M30	M50x1,5	70	61	71	10	6	2,5	4°	330	53
K0115.1224	acciaio da bonifica	26	M24	M60x2	80	67	79	12	7	3	4°	495	322
K0115.1230	acciaio da bonifica	33	M30	M60x2	80	67	79	12	7	3	4°	495	218
K0115.04061	acciaio inox	6,6	M6	M15x1	25	27	31	4	4	2	4°	27,1	24,14
K0115.05061	acciaio inox	6,6	M6	M20x1	32	32	37	5	4	2	4°	43,4	36,56
K0115.05081	acciaio inox	9	M8	M20x1	32	32	37	5	4	2	4°	43,4	30,86
K0115.05101	acciaio inox	11	M10	M20x1	32	32	37	5	4	2	4°	43,4	23,41
K0115.07101	acciaio inox	11	M10	M30x1,5	45	41	48	7	5	2	4°	84	64,01
K0115.07121	acciaio inox	13,5	M12	M30x1,5	45	41	48	7	5	2	4°	84	54,82
K0115.07161	acciaio inox	17,5	M16	M30x1,5	45	41	48	7	5	2	4°	84	28,9
K0115.09161	acciaio inox	17,5	M16	M40x1,5	58	53	62	9	6	2,5	4°	148	92,9
K0115.09201	acciaio inox	22	M20	M40x1,5	58	53	62	9	6	2,5	4°	148	59,08
K0115.09241	acciaio inox	26	M24	M40x1,5	58	53	62	9	6	2,5	4°	148	20,3
K0115.10201	acciaio inox	22	M20	M50x1,5	70	61	71	10	6	2,5	4°	225	136,08
K0115.10241	acciaio inox	26	M24	M50x1,5	70	61	71	10	6	2,5	4°	225	97,3
K0115.10301	acciaio inox	33	M30	M50x1,5	70	61	71	10	6	2,5	4°	225	20,6
K0115.12241	acciaio inox	26	M24	M60x2	80	67	79	12	7	3	4°	323	195,3
K0115.12301	acciaio inox	33	M30	M60x2	80	67	79	12	7	3	4°	323	118,6

© HEINRICH KIPP WERK GmbH & Co. KG