Viti di sfiato con valvola di non ritorno

Descrizione articolo/immagini prodotto

Principio di funzionamento

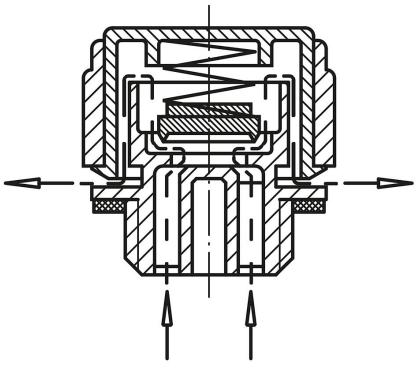

Pressione di apertura
0,20 - 0,25 bar

Descrizione

Materiale:
Alloggiamento, coperchio in resina termoplastica poliammide 66.
Molla di compressione in acciaio inox.
Elemento di arresto e guarnizione piatta in gomma (NBR).

Versione:
Alloggiamento colore nero.
Coperchio colore rosso.

Nota:
Pressione di apertura 0,20 – 0,25 bar.

Range di temperatura:
Resistente alle temperature: con olio fino a 100°C.

Nota disegno:
1) Guarnizione piatta
2) Elemento di blocco
3) Coperchio

Disegni

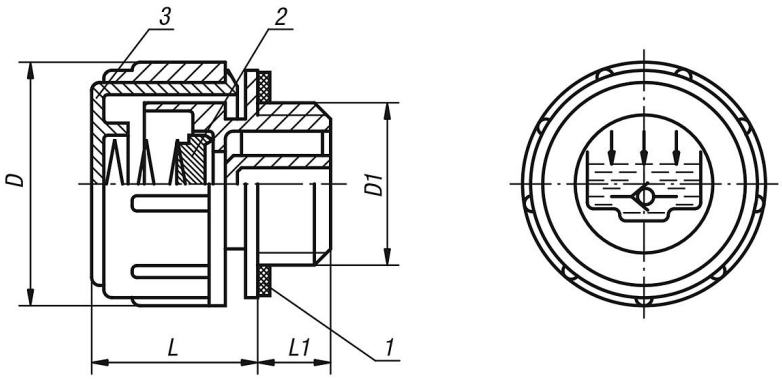

Sintesi articoli

Viti di sfiato con valvola di non ritorno

N. ordine	D	D1	L	L1
K0459.30014	30	G1/4	21	10
K0459.30038	30	G3/8	21	10
K0459.30012	30	G1/2	21	10

© HEINRICH KIPP WERK GmbH & Co. KG

Viti di sfiato con valvola di non ritorno

Sintesi articoli

© HEINRICH KIPP WERK GmbH & Co. KG