# Elementi per la regolazione in altezza in versione bassa con controdado

**Descrizione articolo/immagini prodotto**

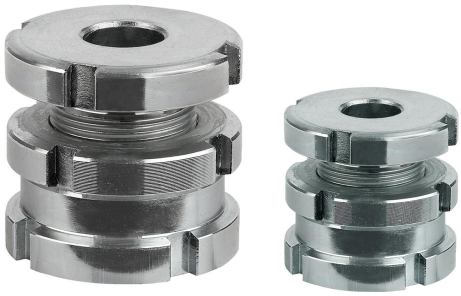

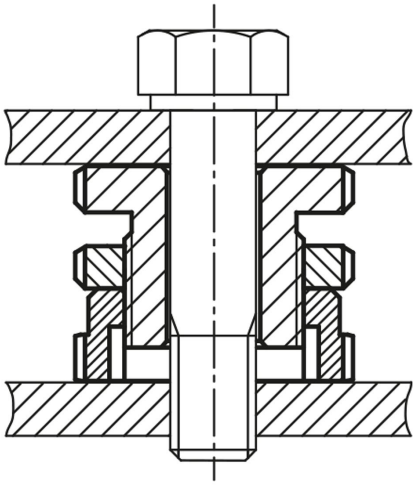

## Descrizione

**Materiale:**
Modello normale 1.7225,
Modello in acciaio inox 1.4305.

**Versione:**
Versione standard zincatura galvanica, passivata blu.
Modello in acciaio inox non trattato.

**Nota:**
Gli elementi per la regolazione dell'altezza in versione bassa con controdado si utilizzano per la regolazione e l'allineamento di motori, aggregati, elementi di azionamento e linee di produzione. Il loro vantaggio è dato dalla loro altezza ridotta, con la quale è possibile eseguire regolazioni in modo semplice ed esatto anche con più punti d'appoggio. Ciò assicura un montaggio privo di distorsioni. Il controdado serve per bloccare un'impostazione data.

© HEINRICH KIPP WERK GmbH & Co. KG

# Elementi per la regolazione in altezza in versione bassa con controdado

## Disegni

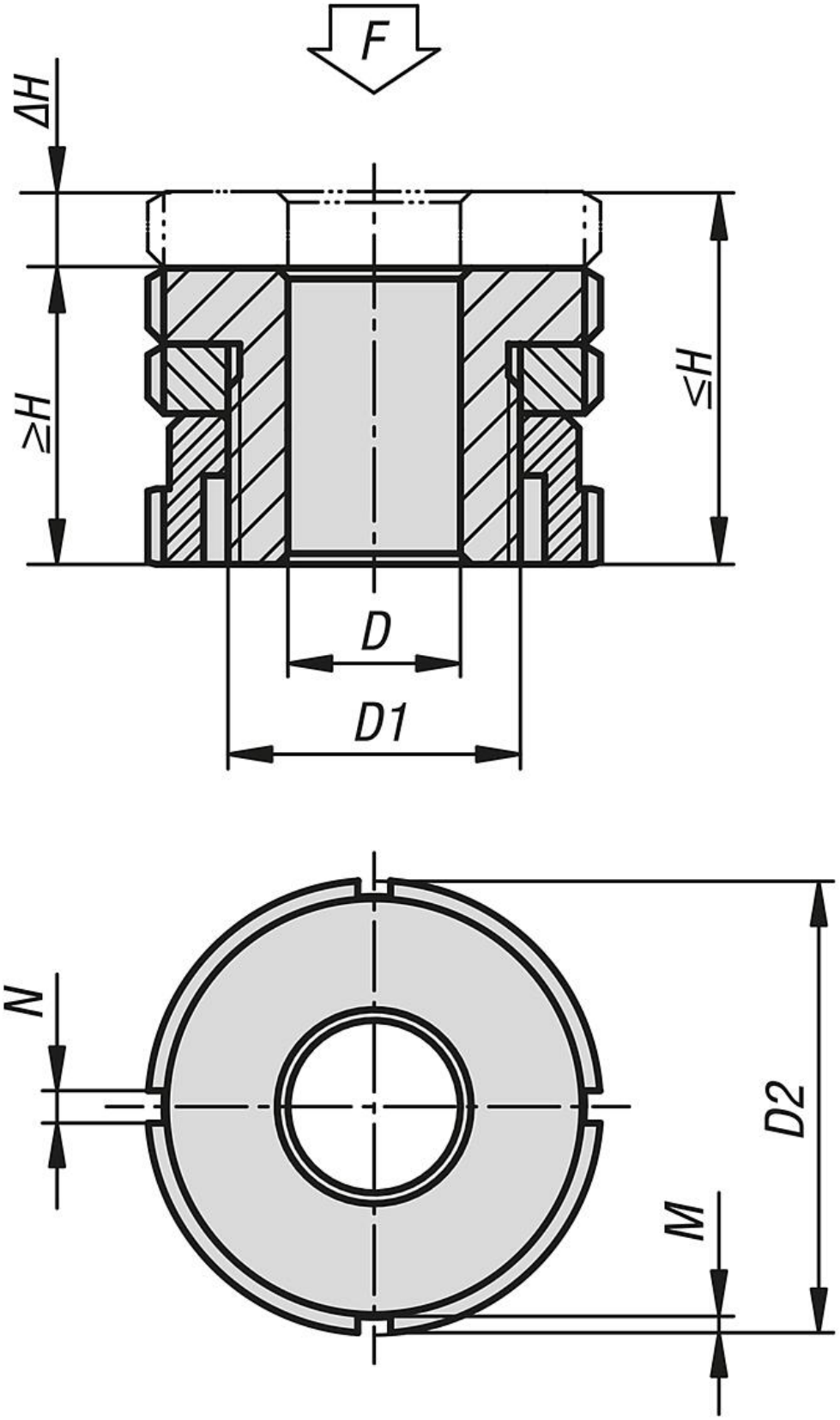


© HEINRICH KIPP WERK GmbH & Co. KG

# Elementi per la regolazione in altezza in versione bassa con controdado

## Sintesi articoli

### Elementi per la regolazione in altezza in versione bassa con controdado

| N. ordine | Materiale corpo base | D | per vite | D1 | D2 | H min. | H max. | ΔH | N | M | F kN | F1 kN |
|---|---|---|---|---|---|---|---|---|---|---|---|---|
| **K0097.0404** | acciaio da bonifica | 4,5 | M4 | M15x1 | 25 | 20 | 24 | 4 | 4 | 2 | 40 | 36 |
| **K0097.0405** | acciaio da bonifica | 5,5 | M5 | M15x1 | 25 | 20 | 24 | 4 | 4 | 2 | 40 | 33,4 |
| **K0097.0406** | acciaio da bonifica | 6,6 | M6 | M15x1 | 25 | 20 | 24 | 4 | 4 | 2 | 40 | 30,7 |
| **K0097.0506** | acciaio da bonifica | 6,6 | M6 | M20x1 | 32 | 24 | 29 | 5 | 4 | 2 | 65 | 55,7 |
| **K0097.0508** | acciaio da bonifica | 9 | M8 | M20x1 | 32 | 24 | 29 | 5 | 4 | 2 | 65 | 48 |
| **K0097.0510** | acciaio da bonifica | 11 | M10 | M20x1 | 32 | 24 | 29 | 5 | 4 | 2 | 65 | 37,9 |
| **K0097.0710** | acciaio da bonifica | 11 | M10 | M30x1,5 | 45 | 29 | 36 | 7 | 5 | 2 | 120 | 92,9 |
| **K0097.0712** | acciaio da bonifica | 13,5 | M12 | M30x1,5 | 45 | 29 | 36 | 7 | 5 | 2 | 120 | 80,4 |
| **K0097.0716** | acciaio da bonifica | 17,5 | M16 | M30x1,5 | 45 | 29 | 36 | 7 | 5 | 2 | 120 | 45,5 |
| **K0097.0916** | acciaio da bonifica | 17,5 | M16 | M40x1,5 | 58 | 37 | 46 | 9 | 6 | 2,5 | 210 | 136 |
| **K0097.0920** | acciaio da bonifica | 22 | M20 | M40x1,5 | 58 | 37 | 46 | 9 | 6 | 2,5 | 210 | 90 |
| **K0097.0924** | acciaio da bonifica | 26 | M24 | M40x1,5 | 58 | 37 | 46 | 9 | 6 | 2,5 | 210 | 37 |
| **K0097.1020** | acciaio da bonifica | 22 | M20 | M50x1,5 | 70 | 44 | 54 | 10 | 6 | 2,5 | 330 | 210 |
| **K0097.1024** | acciaio da bonifica | 26 | M24 | M50x1,5 | 70 | 44 | 54 | 10 | 6 | 2,5 | 330 | 157 |
| **K0097.1030** | acciaio da bonifica | 33 | M30 | M50x1,5 | 70 | 44 | 54 | 10 | 6 | 2,5 | 330 | 53 |
| **K0097.04041** | acciaio inox | 4,5 | M4 | M15x1 | 25 | 20 | 24 | 4 | 4 | 2 | 27,1 | 24,14 |
| **K0097.04051** | acciaio inox | 5,5 | M5 | M15x1 | 25 | 20 | 24 | 4 | 4 | 2 | 27,1 | 22,24 |
| **K0097.04061** | acciaio inox | 6,6 | M6 | M15x1 | 25 | 20 | 24 | 4 | 4 | 2 | 27,1 | 20,26 |
| **K0097.05061** | acciaio inox | 6,6 | M6 | M20x1 | 32 | 24 | 29 | 5 | 4 | 2 | 43,4 | 36,56 |
| **K0097.05081** | acciaio inox | 9 | M8 | M20x1 | 32 | 24 | 29 | 5 | 4 | 2 | 43,4 | 30,86 |
| **K0097.05101** | acciaio inox | 11 | M10 | M20x1 | 32 | 24 | 29 | 5 | 4 | 2 | 43,4 | 23,41 |
| **K0097.07101** | acciaio inox | 11 | M10 | M30x1,5 | 45 | 29 | 36 | 7 | 5 | 2 | 84 | 64,01 |
| **K0097.07121** | acciaio inox | 13,5 | M12 | M30x1,5 | 45 | 29 | 36 | 7 | 5 | 2 | 84 | 54,82 |
| **K0097.07161** | acciaio inox | 17,5 | M16 | M30x1,5 | 45 | 29 | 36 | 7 | 5 | 2 | 84 | 28,9 |
| **K0097.09161** | acciaio inox | 17,5 | M16 | M40x1,5 | 58 | 37 | 46 | 9 | 6 | 2,5 | 148 | 92,9 |
| **K0097.09201** | acciaio inox | 22 | M20 | M40x1,5 | 58 | 37 | 46 | 9 | 6 | 2,5 | 148 | 59,08 |
| **K0097.09241** | acciaio inox | 26 | M24 | M40x1,5 | 58 | 37 | 46 | 9 | 6 | 2,5 | 148 | 20,3 |
| **K0097.10201** | acciaio inox | 22 | M20 | M50x1,5 | 70 | 44 | 54 | 10 | 6 | 2,5 | 225 | 136,08 |
| **K0097.10241** | acciaio inox | 26 | M24 | M50x1,5 | 70 | 44 | 54 | 10 | 6 | 2,5 | 225 | 97,3 |
| **K0097.10301** | acciaio inox | 33 | M30 | M50x1,5 | 70 | 44 | 54 | 10 | 6 | 2,5 | 225 | 20,6 |

© HEINRICH KIPP WERK GmbH & Co. KG