Serratura girevole con impugnatura a T

Descrizione articolo/immagini prodotto

Descrizione

Materiale:
Alloggiamento e dado in zinco pressofuso.
Impugnatura a T in plastica PA6 GF 30.
Guarnizione piatta in gomma.
Linguetta in acciaio.

Versione:
Alloggiamento e dado cromato.
Impugnatura a T colore nero.
Linguetta zincata.

Nota:
Serratura girevole con impugnatura a T. Inseribile a destra o a sinistra con un percorso di chiusura di 90°.
La serratura girevole può essere inserita pre-montata. Il dado di fissaggio è realizzato su un lato come dado di messa a terra con graffe.

Impermeabile e con protezione antipolvere secondo IP65.

Queste serrature girevoli chiudibili vengono fornite con 2 chiavi. La chiave può essere estratta in entrambe le posizioni (chiusa e aperta). La chiusura è un sistema con chiusure uguali, ovvero ogni serratura può essere aperta con la stessa chiave (chiave europea 5333).

Ordinare la linguetta separatamente, nel modello desiderato. Ogni linguetta è combinabile con ogni alloggiamento.

Disegni

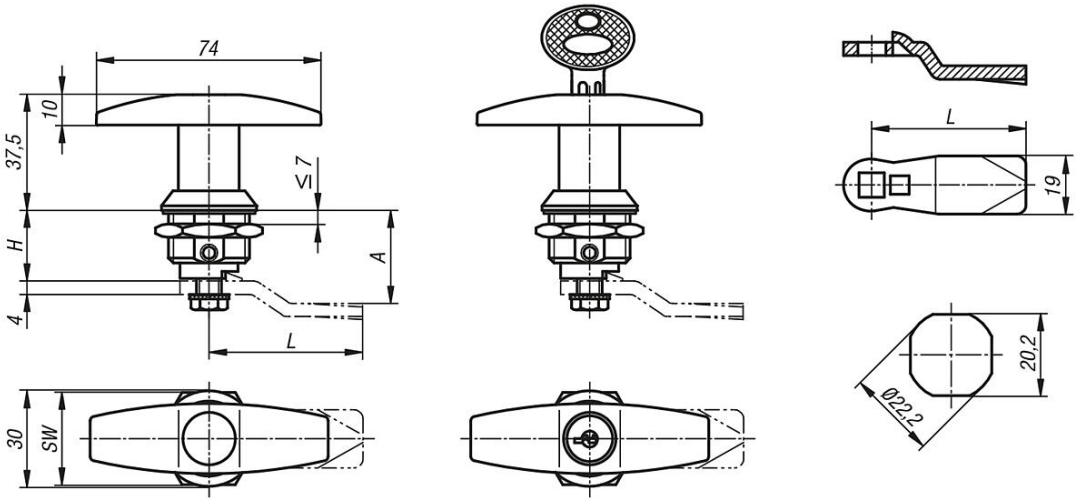

Sintesi articoli

Serratura girevole con impugnatura a T

N. ordine	Azionamento	H	SW
K0526.1183	impugnatura a T	18,5	27

© HEINRICH KIPP WERK GmbH & Co. KG

Serratura girevole con impugnatura a T

Sintesi articoli

N. ordine	Azionamento	H	SW
K0526.2183	impugnatura a T con serratura	18,5	27

Linguetta per serrature girevoli

N. ordine	A	L
K0523.135X165	16,5	35
K0523.135X185	18,5	35
K0523.135X205	20,5	35
K0523.135X225	22,5	35
K0523.135X245	24,5	35
K0523.145X045	4,5	45
K0523.145X065	6,5	45
K0523.145X085	8,5	45
K0523.145X105	10,5	45
K0523.145X125	12,5	45
K0523.145X145	14,5	45
K0523.145X165	16,5	45
K0523.145X185	18,5	45
K0523.145X205	20,5	45
K0523.145X215	21,5	45
K0523.145X225	22,5	45
K0523.145X245	24,5	45
K0523.145X265	26,5	45
K0523.145X285	28,5	45
K0523.145X305	30,5	45
K0523.145X325	32,5	45
K0523.145X345	34,5	45
K0523.145X365	36,5	45
K0523.145X385	38,5	45
K0523.145X405	40,5	45
K0523.145X425	42,5	45

© HEINRICH KIPP WERK GmbH & Co. KG