Supporti regolabili

Descrizione articolo/immagini prodotto

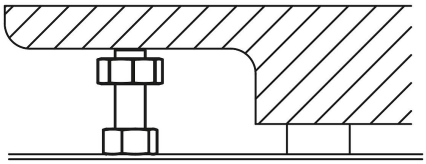

Descrizione

Materiale:
Acciaio da bonifica.

Versione:
trattato termicamente e brunito.

Nota disegno:
1) Controdado

Disegni

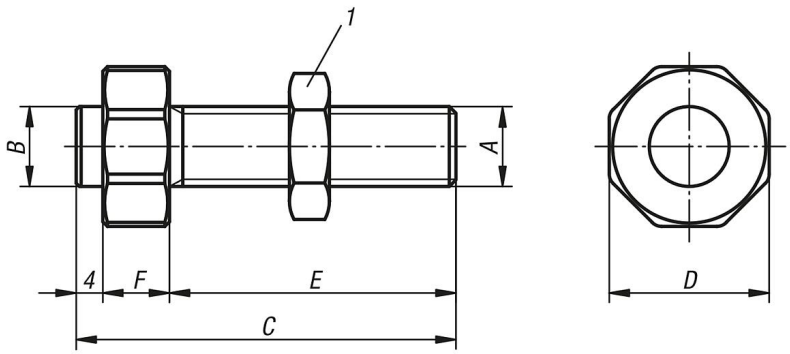

Sintesi articoli

Supporti regolabili

N. ordine	A	B	C	D	E	F
K0828.08041	M8	8	41	17	30	7
K0828.08051	M8	8	51	17	40	7
K0828.12057	M12	12	57	24	43	10
K0828.12072	M12	12	72	24	58	10

© HEINRICH KIPP WERK GmbH & Co. KG

Supporti regolabili

Sintesi articoli

N. ordine	A	B	C	D	E	F
K0828.16057	M16	16	57	30	43	10
K0828.16072	M16	16	72	30	58	10

© HEINRICH KIPP WERK GmbH & Co. KG