Serratura girevole in acciaio inox con azionamento a leva

Descrizione articolo/immagini prodotto

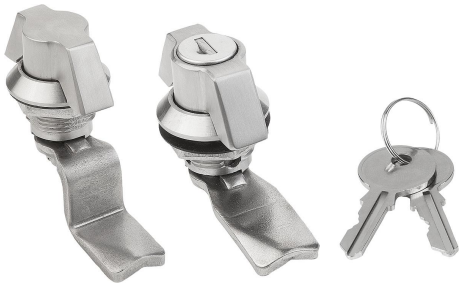

Descrizione

Materiale:
Serratura girevole in acciaio inox 1.4401.
Linguetta in acciaio inox 1.4301.

Versione:
Superficie non trattata.

Nota:
Serratura girevole con azionamento a leva. Può essere usata a destra o sinistra con un percorso di chiusura di 90°. La serratura girevole può essere inserita pre-montata. Fornitura con dado in acciaio inox standard. La serratura girevole con cilindro è fornita con 2 chiavi. La chiave può essere rimossa sia in posizione aperta che chiusa. La serratura è a chiusura universale, cioè ogni serratura può essere aperta con la stessa chiave (serratura 1333).

Ordinare la linguetta separatamente nella versione desiderata. Ogni linguetta può essere combinata con questo alloggiamento.

Disegni

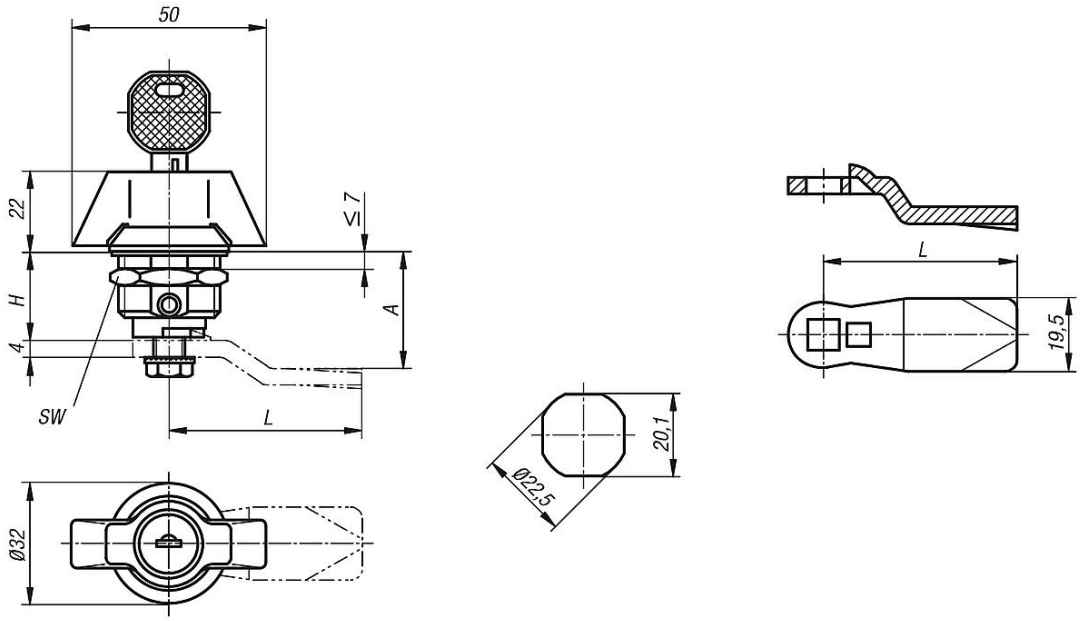

Sintesi articoli

Serratura girevole in acciaio inox con azionamento a leva

N. ordine	Azionamento	H	SW
K1108.1186	leva	18	27
K1108.2186	leva con serratura	18	27

Linguetta per serrature girevoli

© HEINRICH KIPP WERK GmbH & Co. KG

Serratura girevole in acciaio inox con azionamento a leva

Sintesi articoli

N. ordine	A per lunghezza alloggiamento H=18	L
K1114.245X180	18	45
K1114.245X200	20	45
K1114.245X240	24	45
K1114.245X280	28	45
K1114.245X320	32	45
K1114.245X340	34	45
K1114.245X360	36	45
K1114.245X380	38	45
K1114.245X400	40	45
K1114.245X420	42	45

© HEINRICH KIPP WERK GmbH & Co. KG