Occhielli articolati

Descrizione articolo/immagini prodotto

Descrizione

Materiale:
Acciaio o acciaio inox 1.4305.

Versione:
Acciaio zincato.
Acciaio inox non trattato.

Nota:
Occhielli articolati con filettatura interna.

Disegni

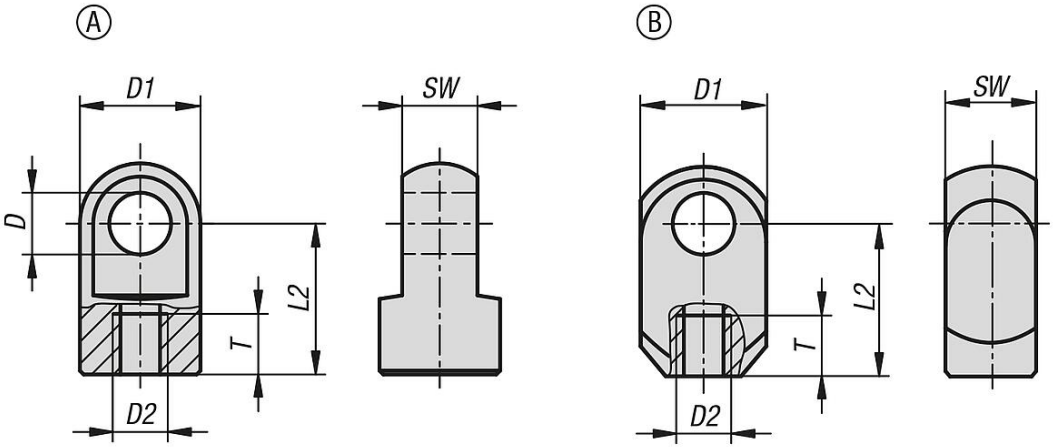

Sintesi articoli

Occhielli articolati

N. ordine	Materiale corpo base	Forma	D	D1	D2	L2	SW	T
K0127.03504111	Acciaio	A	4,1	8	M3,5	11	4	6
K0127.0506116	Acciaio	A	6,1	10	M5	16	6	8
K0127.0508116	Acciaio	B	8,1	15	M5	16	10	8
K0127.0808119	Acciaio	A	8,1	14	M8	19	10	11
K0127.1008127	Acciaio	A	8,1	18	M10	27	10	12
K0127.05061161	Acciaio inox	A	6,1	10	M5	16	6	8
K0127.08081191	Acciaio inox	A	8,1	14	M8	19	10	11
K0127.10081271	Acciaio inox	A	8,1	18	M10	27	10	12

© HEINRICH KIPP WERK GmbH & Co. KG