# Tenditore CNC larghezza ganascia 125 mm

## Descrizione articolo/immagini prodotto

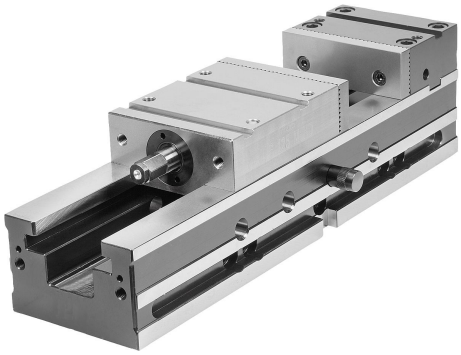

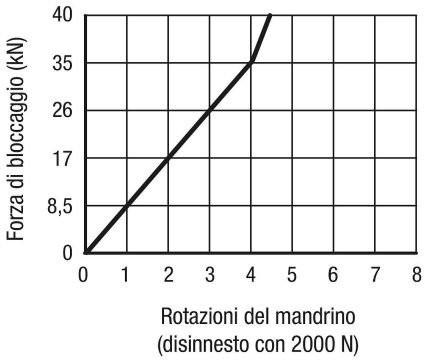


### Descrizione

**Materiale:**
Corpo base e alloggiamento ganasce in acciaio da cementazione.

**Versione:**
temprato e rettificato su tutti i lati.

**Caratteristiche:**
I tenditori CNC possono essere usati per un'ampia gamma di attività di serraggio:
- Precisione di ripetibilità uguale/inferiore a 0,01 mm
- Ganascia fissa bloccata in tutti i livelli (X,Y,Z)
- Inserto verticale direttamente sulla tavola della macchina
- Grande campo di serraggio tramite ganasce di supporto a gradini
- Spostabile lateralmente, con fori di montaggio per una distanza della scanalatura di 63 mm e 100 mm
- Rapida pre-impostazione del campo di serraggio mediante perni di sgancio
- Dotazione di base con due ganasce ad avvitamento ribaltabili e una manovella

## Disegni

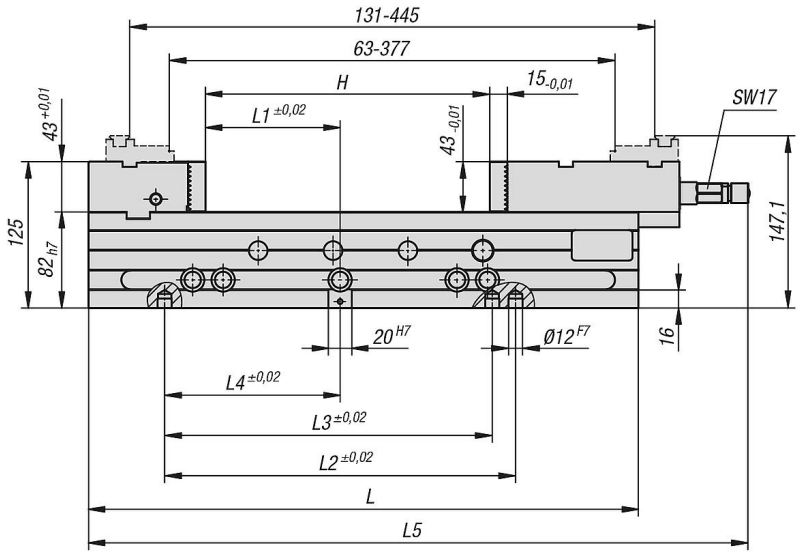


## Sintesi articoli

### Tenditore CNC larghezza ganascia 125 mm

| N. ordine | B | L | L1 | L2 | L3 | L4 | L5 | H<br>Intervallo di serraggio | Peso<br>kg |
|---|---|---|---|---|---|---|---|---|---|
| **K1238.125470** | 125 | 470 | 115 | 300 | 280 | 150 | 564 | 0-239 | 37,6 |

© HEINRICH KIPP WERK GmbH & Co. KG

# Tenditore CNC larghezza ganascia 125 mm

## Sintesi articoli

© HEINRICH KIPP WERK GmbH & Co. KG