Unità di staffaggio regolabile

Descrizione articolo/immagini prodotto

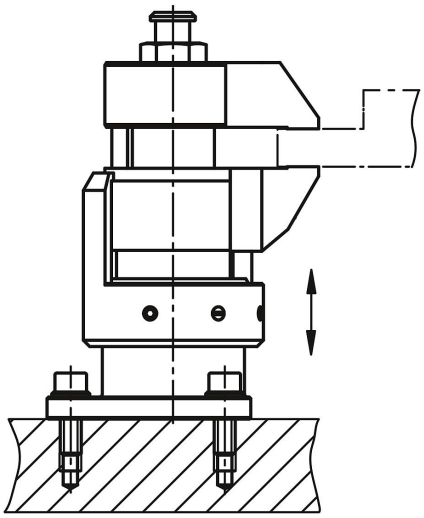

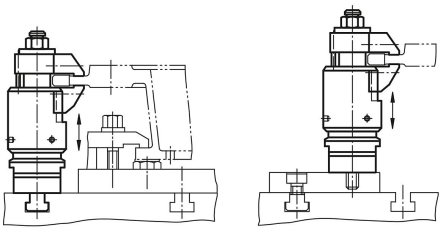

Descrizione

Materiale:
Corpo base e griffa in acciaio da cementazione.
Alloggiamento in alluminio.

Versione:
Corpo base nitrurato, brunito e rettificato.
Griffa nitrurata o brunita.
Alloggiamento anodizzato di colore rosso.

Nota:
L'unità di staffaggio regolabile serve per serrare e sostenere i punti di serraggio di componenti sottoposti a eccessivo sforzo. Impedisce vibrazioni e inflessioni durante la lavorazione.

Modalità di utilizzo
1. Premere l'unità di staffaggio regolabile verso il basso.
2. Girare le griffe fino alla battuta. L'unità di staffaggio regolabile si appoggia con una leggera forza elastica sulla parte inferiore del pezzo da lavorare.
3. Stringere l'unità di staffaggio regolabile con un dado esagonale (SW 18) (rispettare la coppia di serraggio min. e max.). Durante la procedura di serraggio il pezzo viene serrato e al tempo stesso puntellato.
4. Il rilascio avviene seguendo la sequenza inversa.

Montaggio:
Forma A:
Serrare l'unità di staffaggio regolabile con filettatura di collegamento M12 sul dispositivo.
Regolare la battuta in altezza e l'intervallo di rotazione con la bussola rossa e fissare con il perno filettato (3x SW 2,5). Durante la regolazione dell'altezza limite prestare attenzione a lasciare un generoso gioco in alto.
Per un funzionamento sicuro la foratura filettata M12 deve essere sempre chiusa.
Per condizioni di serraggio specifiche è possibile modificare o sostituire le griffe di serie.

Forma B:
Fissare l'unità di staffaggio regolabile con foro di montaggio per M6 su dispositivo.
Regolare la battuta in altezza e l'intervallo di rotazione con la bussola rossa e fissare con il perno filettato (4x SW 2,5). Durante la regolazione dell'altezza limite, prestare attenzione a lasciare abbastanza gioco in alto.
Per condizioni di serraggio specifiche, è possibile modificare o sostituire le griffe di serie.

© HEINRICH KIPP WERK GmbH & Co. KG

Unità di staffaggio regolabile

Disegni

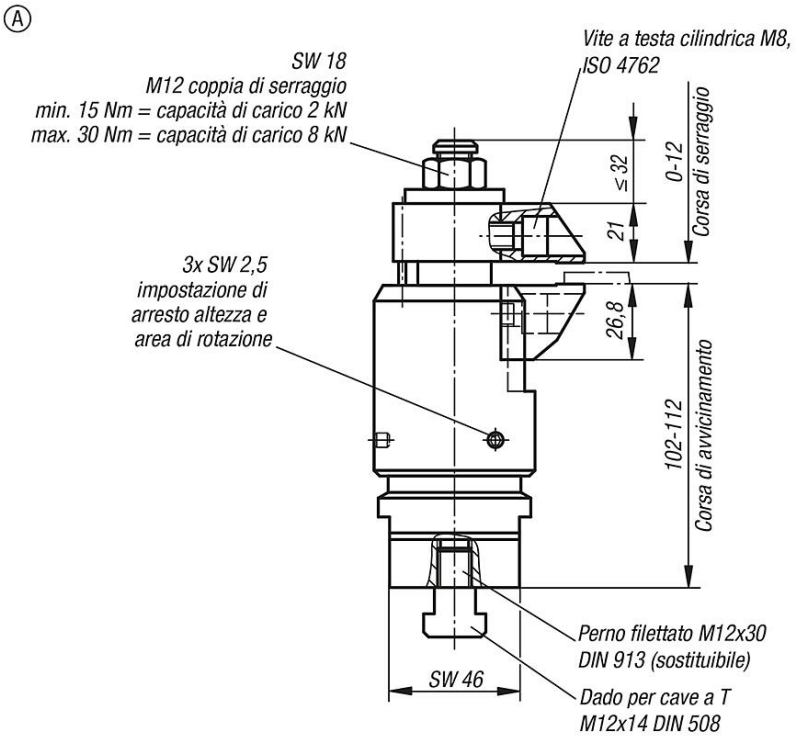

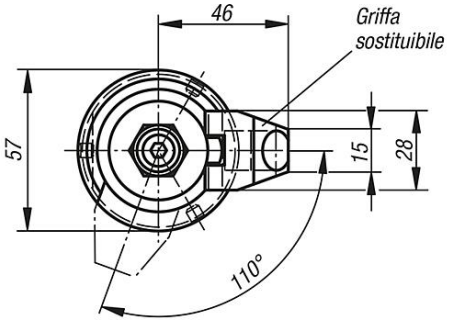

© HEINRICH KIPP WERK GmbH & Co. KG

Unità di staffaggio regolabile

Disegni

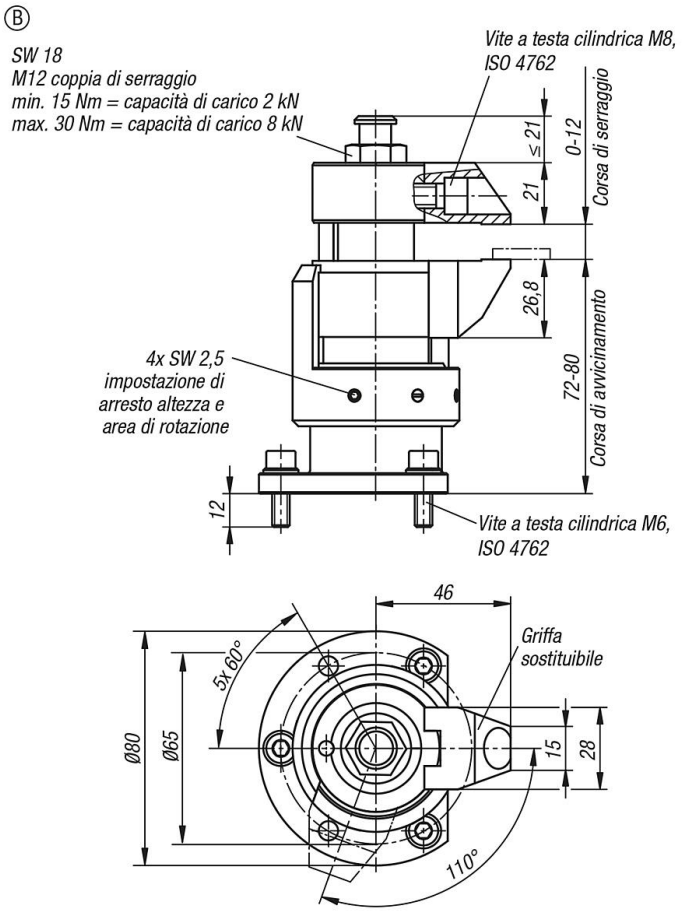

Sintesi articoli

Unità di staffaggio regolabile

N. ordine	Forma	Corsa di avvicinamento	Corsa di serraggio max.	Capacità di carico N	Forza di bloccaggio N
K1228.100812	A	10 mm	12	8000	8000
K1228.080812	B	8	12	8000	8000

© HEINRICH KIPP WERK GmbH & Co. KG