Posizionamento del pezzo da lavorare

Serraggio mediante pinza di traino e bullone di fissaggio

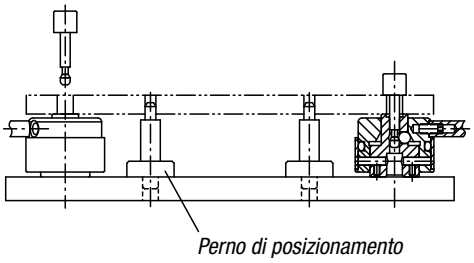

Serraggio e posizionamento contemporanei di un pezzo da lavorare

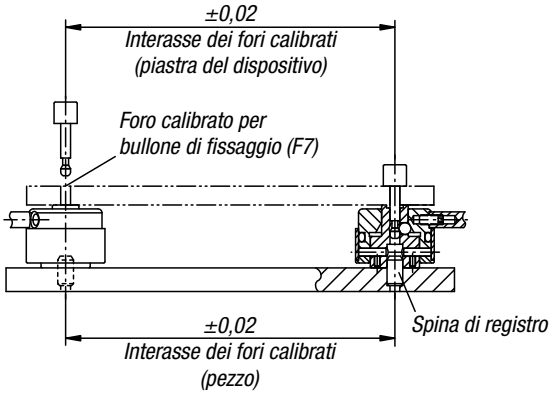

Forze di serraggio durante la lavorazione del pezzo

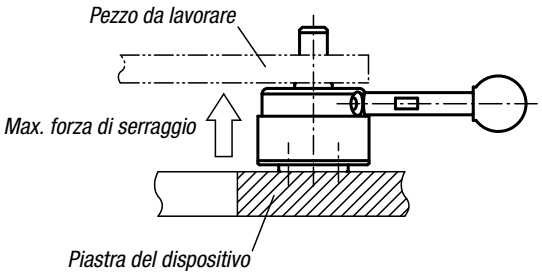

Assicurarsi che sul lato inferiore del pezzo da lavorare non agiscano forze con valori superiori a quelli indicati in tabella.

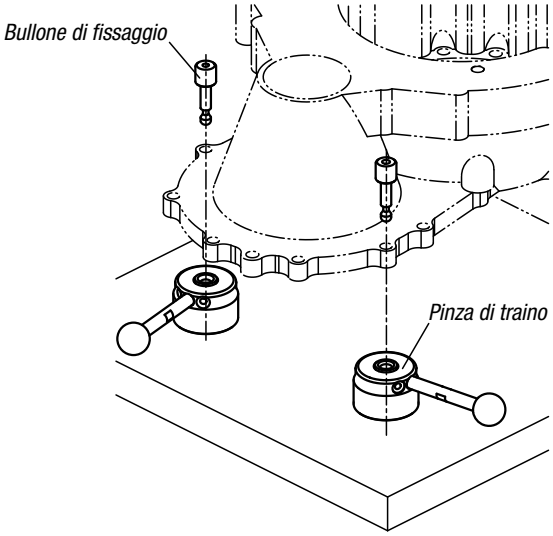
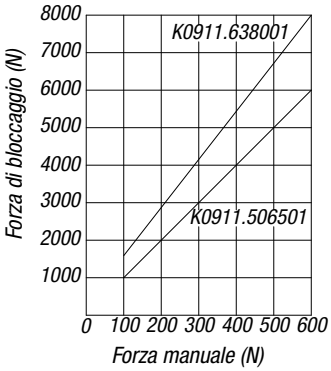
Curve di potenza