# Supporti basculanti, ritorno automatico, forma F, con filettatura esterna, sfera spianata, con zigrinatura

**Descrizione articolo/immagini prodotto**

## Descrizione

**Materiale:**
Sfera in acciaio, snodo sferico femmina acciaio da bonifica.

**Versione:**
Sfera temprata, snodo sferico femmina fosfatizzato.

**Nota:**
I supporti oscillanti trovano impiego come battute, supporti e pressori nella costruzione di attrezzi.
Dopo aver scaricato la forza, la superficie di appoggio ritorna nella posizione di partenza.

Sfera bloccata contro la rotazione.

© HEINRICH KIPP WERK GmbH & Co. KG

# Supporti basculanti, ritorno automatico, forma F, con filettatura esterna, sfera spianata, con zigrinatura

**Disegni**

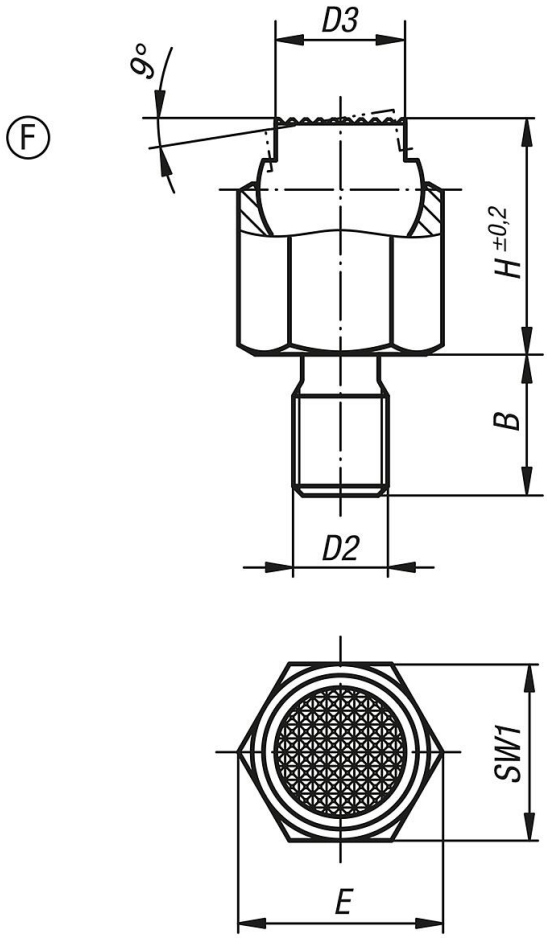


## Sintesi articoli

| N. ordine | Forma | B | D2 | D3 | H | E | SW1 | Ø sfera | Carico ammissibile max. kN (solo con carico statico) |
|---|---|---|---|---|---|---|---|---|---|
| **K1164.306** | F | 9 | M6 | 7 | 13 | 11,5 | 10 | 9 | 8 |
| **K1164.308** | F | 12 | M8 | 9,5 | 18 | 15 | 13 | 12 | 16 |
| **K1164.310** | F | 15 | M10 | 14 | 25 | 21,9 | 19 | 17 | 32 |
| **K1164.312** | F | 18 | M12 | 20 | 36 | 31,2 | 27 | 25 | 64 |
| **K1164.316** | F | 24 | M16 | 22 | 40 | 34,6 | 30 | 28 | 90 |

© HEINRICH KIPP WERK GmbH & Co. KG