# Serratura girevole in acciaio inox

## Descrizione articolo/immagini prodotto

### Descrizione

**Materiale:**
Serratura girevole in acciaio inox 1.4401.
Linguetta in acciaio inox 1.4301.

**Versione:**
Superficie non trattata.

**Nota:**
La serratura girevole può essere inserita preassemblata e ha un percorso di chiusura di 90°. Utilizzabile a destra o sinistra. Protezione dalla polvere e dai getti d'acqua secondo IP65 e EN 60529.

**Accessori:**
Chiave a tubo K0535

**Nota disegno:**
Azionamento:
a) Chiave quadra 6 mm
b) Intaglio

1) O-ring
2) Guarnizione piatta

## Disegni

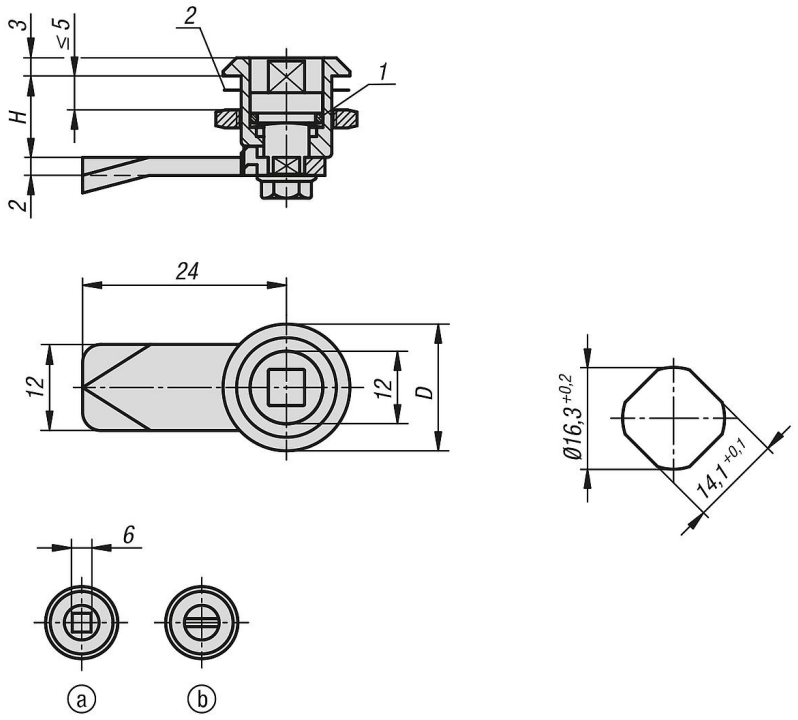


## Sintesi articoli

**Serratura girevole in acciaio inox**

# Serratura girevole in acciaio inox

## Sintesi articoli

| N. ordine | Azionamento | D | H |
|---|---|---|---|
| **K1360.1613** | quadro 6 mm | 20 | 13,5 |
| **K1360.2013** | intaglio | 20 | 13,5 |

© HEINRICH KIPP WERK GmbH & Co. KG