Serratura girevole in acciaio inox con azionamento a leva

Descrizione articolo/immagini prodotto

Descrizione

Materiale:
Serratura girevole in acciaio inox 1.4401.
Linguetta in acciaio inox 1.4301.

Versione:
non trattato.
Impugnatura lucidata.

Nota:
Serratura girevole con azionamento a leva. Inseribile a destra o a sinistra con un percorso di chiusura di 90°. La serratura girevole può essere inserita pre-montata.

Impermeabile e con protezione antipolvere secondo IP65.

Ordinare la linguetta separatamente, nel modello desiderato. Ogni linguetta è combinabile con ogni alloggiamento.

Disegni

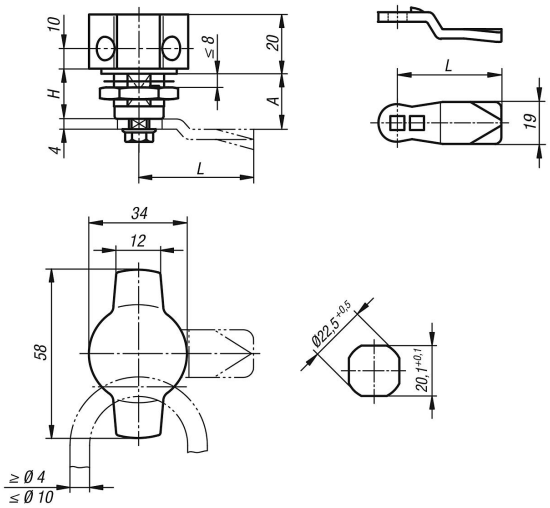

© HEINRICH KIPP WERK GmbH & Co. KG

Serratura girevole in acciaio inox con azionamento a leva

Sintesi articoli

Serratura girevole in acciaio in acciaio inox con azionamento a leva

N. ordine	Azionamento	H
K1358.18	leva con serratura	18

Linguetta per serrature girevoli

N. ordine	A	L
K1340.45060	6	45
K1340.45080	8	45
K1340.45100	10	45
K1340.45140	14	45
K1340.45160	16	45
K1340.45180	18	45
K1340.45200	20	45
K1340.45220	22	45
K1340.45240	24	45
K1340.45260	26	45
K1340.45280	28	45
K1340.45320	32	45
K1340.45500	50	45

© HEINRICH KIPP WERK GmbH & Co. KG