Serratura girevole di sicurezza in acciaio inox

Descrizione articolo/immagini prodotto

Descrizione

Materiale:
Serratura girevole in acciaio inox 1.4401.
Linguetta in acciaio inox 1.4301.

Versione:
Superficie non trattata.

Nota:
La serratura girevole di sicurezza è resistente agli urti e alle vibrazioni anche con pressione di contatto elevata grazie all'elemento di blocco integrato conforme a DIN 43668. L'azionamento non è possibile senza una chiave adatta. La chiave è estraibile solo in posizione di chiusura. Serratura girevole, premontata. Versione destra = si chiude in senso antiorario. Versione sinistra = si chiude in senso orario. Resistente all'acqua e alla polvere secondo IP65 a norma EN 60529.

Ordinare la linguetta a parte, nel modello desiderato. Ogni linguetta può essere combinata con ogni alloggiamento.

Accessori:
Chiave a tubo K0535

Nota disegno:
1) Guarnizione piatta
2) Vite autobloccante

Disegni

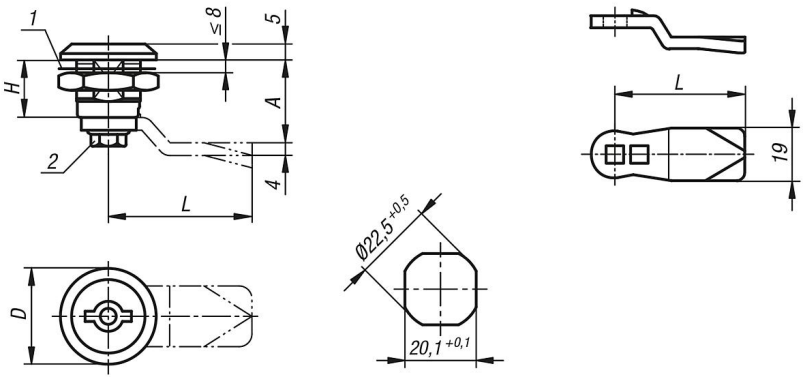

Sintesi articoli

Serratura girevole di sicurezza in acciaio inox

N. ordine	Versione 1	Azionamento	D	H
K1350.14518	a destra	doppio incavo 5 mm	30	18
K1350.24518	a sinistra	doppio incavo 5 mm	30	18

Linguetta per serrature girevoli

© HEINRICH KIPP WERK GmbH & Co. KG

Serratura girevole di sicurezza in acciaio inox

Sintesi articoli

N. ordine	A	L
K1340.45060	6	45
K1340.45080	8	45
K1340.45100	10	45
K1340.45140	14	45
K1340.45160	16	45
K1340.45180	18	45
K1340.45200	20	45
K1340.45220	22	45
K1340.45240	24	45
K1340.45260	26	45
K1340.45280	28	45
K1340.45320	32	45
K1340.45500	50	45

© HEINRICH KIPP WERK GmbH & Co. KG