Sistema di bloccaggio multiplo, morsetto a cuneo su due lati Ganascia fissa ES

Descrizione articolo/immagini prodotto

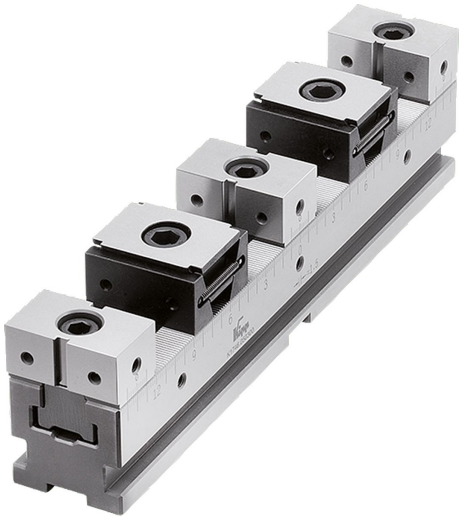

Dimensioni pezzo massime per variante morsetto a cuneo su due lati e ganascia fissa ES

Guide di serraggio	1 pz.	2 pz.
	B=50	B=50
L=300	193	96
L=400	292	146
L=500	394	197
L=600	493	246
L=700	592	296

Guide di serraggio	3 pz.	4 pz.
	B=50	B=50
L=300	39	29
L=400	72	54
L=500	106	79
L=600	139	104
L=700	172	129

Guide di serraggio	5 pz.	6 pz.
	B=50	B=50
L=300	8	6
L=400	27	23
L=500	48	40
L=600	68	56
L=700	87	73

Guide di serraggio	7 pz.	8 pz.
	B=50	B=50
L=300	-	-
L=400	9	8
L=500	23	20
L=600	37	33
L=700	51	45

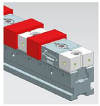

Combinazione di guida di serraggio per sistema di bloccaggio multiplo K1746, morsetto a cuneo K1748 e ganasce fisse ES per sistema di bloccaggio multiplo K1750.

Descrizione

Materiale:
Barra di serraggio e battuta fissa in acciaio per utensili.
Morsetto a V in acciaio da cementazione.

Versione:
Barra di serraggio e battuta fissa temprate e rettificate (HRC 55 ±2).
Morsetto V temprato e fosfatato.

Nota:
I sistemi di bloccaggio multiplo possono essere collegati tramite diverse interfacce.
1. Bordo di serraggio laterale per kit di staffe di serraggio. Le staffe di serraggio possono essere fissate in una posizione a piacere.
2. Fori passanti per viti a testa cilindrica a norma DIN.
3. Fori di alloggiamento Ø25 mm per i comuni sistemi di serraggio a punto zero con distanze di sistema di 200 mm.
4. Fori di alloggiamento Ø16 mm per i sistemi di serraggio a punto zero con distanze di sistema di 96 mm.
5. Tre scanalature di guida con 18H7 per l'allineamento longitudinale e trasversale su tavole con cave a T.
6. Fori calibrati Ø12F7 e Ø16F7 per sistemi modulari con distanza tra i fori di 40 e 50 mm.

Sono disponibili tre diverse versioni:
- Sistema di bloccaggio multiplo, morsetto a cuneo su due lati con ganascia fissa ES / K1828.
- Sistema di bloccaggio multiplo, morsetto a cuneo su due lati con ganascia fissa DS / K1829.
- Sistema di bloccaggio multiplo, morsetto a cuneo su un lato con ganascia fissa ES / K1830.

Utilizzo:
È possibile montare più sistemi di bloccaggio multiplo con lunghezze diverse uno dietro l'altro o uno accanto all'altro. La dentatura di precisione consente un posizionamento estremamente preciso delle ganasce fisse. Grazie alla graduazione laterale sulle barre di serraggio, è possibile documentare ogni posizione delle ganasce fisse e ripristinarle in modo identico. Sui fori filettati laterali si possono montare delle battute.
Azionando la vite di serraggio nei morsetti a V, i segmenti di bloccaggio si muovono e spingono il pezzo contro le ganasce fisse.

Vantaggi:
Universale e flessibile.
Per dimensioni lotto piccole e grandi.
È anche possibile serrare pezzi di grandi dimensioni uno accanto all'altro su diversi sistemi di bloccaggio multiplo.

Fornitura:
- 1x Barra di serraggio.
- 2x Morsetti a cuneo due lati.
- 3x Ganascia fissa ES.

Accessori:
Bulloni di fissaggio K0967.

© HEINRICH KIPP WERK GmbH & Co. KG

Viti a testa cilindrica K0869.10X30.
Viti a testa cilindrica K0869.12X25.
Viti a colletto K0815.12045 / K0815.16055.
Appoggi K1752.
Ganasce di supporto con sovrametallo K1753.
Ganasce di supporto con prisma K1754.
Finecorsa pezzo K1755.
Distanziatori K1756.
Kit di staffe di serraggio K1757.
Tasselli a T K1758.
Tassello di guida K0954.

© HEINRICH KIPP WERK GmbH & Co. KG

Sistema di bloccaggio multiplo, morsetto a cuneo su due lati Ganascia fissa ES

Disegni

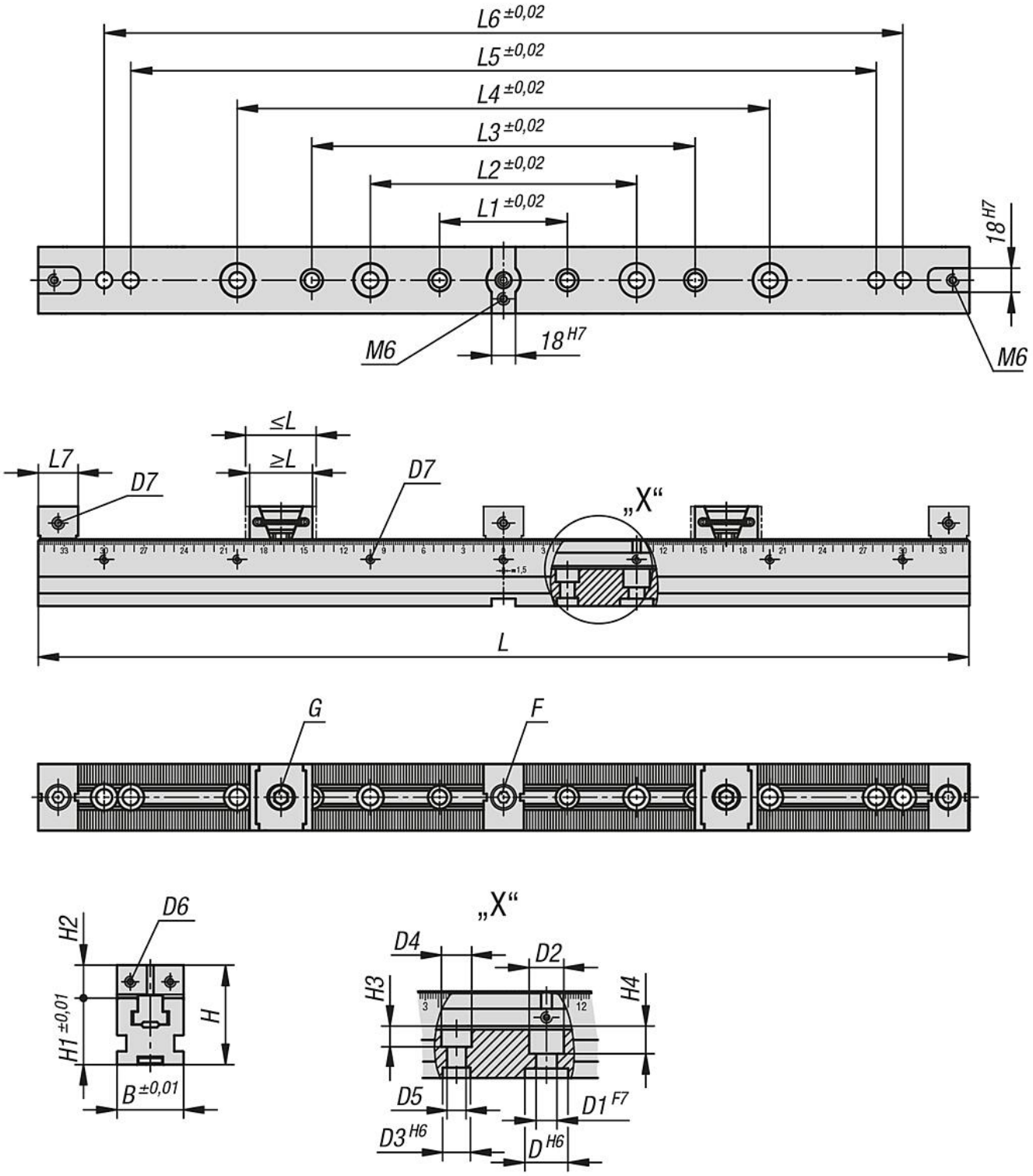

Sintesi articoli

Sistema di bloccaggio multiplo, morsetto a cuneo su due lati, ganascia fissa ES

Sistema di bloccaggio multiplo, morsetto a cuneo su due lati Ganascia fissa ES

Sintesi articoli

N. ordine	Versione 1	L	B	H	L min.	L max.	L1	L2	L3	L4	L5	L6	L7
K1828.05030001	liscio	300	50	75	44,5	50,5	96	200	-	-	-	-	30
K1828.05040001	liscio	400	50	75	44,5	50,5	96	200	288	300	-	-	30
K1828.05050001	liscio	500	50	75	44,5	50,5	96	200	288	400	-	-	30
K1828.05060001	liscio	600	50	75	44,5	50,5	96	200	288	400	500	-	30
K1828.05070001	liscio	700	50	75	44,5	50,5	96	200	288	400	560	600	30
K1828.05030002	zigrinato	300	50	75	44,5	50,5	96	200	-	-	-	-	30
K1828.05040002	zigrinato	400	50	75	44,5	50,5	96	200	288	300	-	-	30
K1828.05050002	zigrinato	500	50	75	44,5	50,5	96	200	288	400	-	-	30
K1828.05060002	zigrinato	600	50	75	44,5	50,5	96	200	288	400	500	-	30
K1828.05070002	zigrinato	700	50	75	44,5	50,5	96	200	288	400	560	600	30

N. ordine	Versione 1	B	D	D1	D2	D3	D4	D5	D6	D7	H1	H2	H3	H4	F Vite a testa cilindrica DIN 912	G Vite a testa cilindrica DIN 912
K1828.05030001	liscio	50	25	12	20	16	17,5	11	M5	M6	50	25	12	16	M10x30	M12x25
K1828.05040001	liscio	50	25	12	20	16	17,5	11	M5	M6	50	25	12	16	M10x30	M12x25
K1828.05050001	liscio	50	25	12	20	16	17,5	11	M5	M6	50	25	12	16	M10x30	M12x25
K1828.05060001	liscio	50	25	12	20	16	17,5	11	M5	M6	50	25	12	16	M10x30	M12x25
K1828.05070001	liscio	50	25	12	20	16	17,5	11	M5	M6	50	25	12	16	M10x30	M12x25
K1828.05030002	zigrinato	50	25	12	20	16	17,5	11	M5	M6	50	25	12	16	M10x30	M12x25
K1828.05040002	zigrinato	50	25	12	20	16	17,5	11	M5	M6	50	25	12	16	M10x30	M12x25
K1828.05050002	zigrinato	50	25	12	20	16	17,5	11	M5	M6	50	25	12	16	M10x30	M12x25
K1828.05060002	zigrinato	50	25	12	20	16	17,5	11	M5	M6	50	25	12	16	M10x30	M12x25
K1828.05070002	zigrinato	50	25	12	20	16	17,5	11	M5	M6	50	25	12	16	M10x30	M12x25

© HEINRICH KIPP WERK GmbH & Co. KG