Istruzioni per l'uso degli inserti filettati

Istruzioni di montaggio

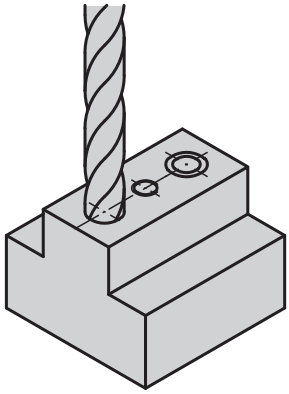

1.*
Forare e svasare il foro da maschiare o la vecchia filettatura (82° – 100°).

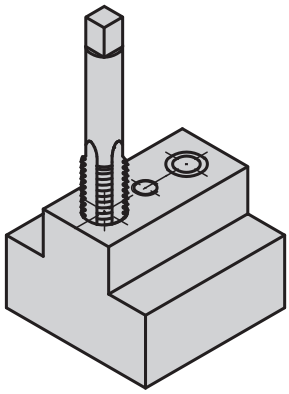

2.*
Realizzare la filettatura prevista con maschio filettatore standard.

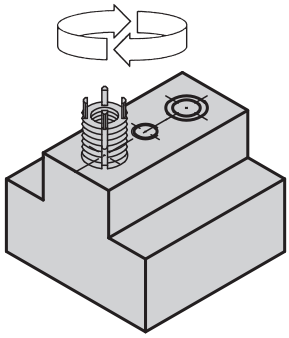

3.
Avvitare l'inserto fino a poco sotto la superficie (0,3 – 0,7 mm).

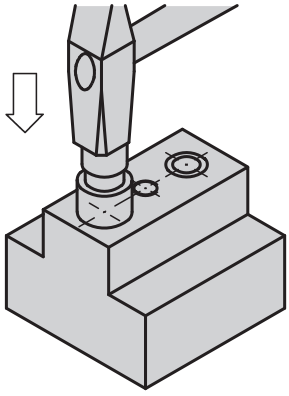

4.
Inserire i cunei con utensile di montaggio con lievi colpi di martello.

* Per i passi 1 e 2 consultare la tabella Montaggio per il montaggio degli inserti

Istruzioni di smontaggio

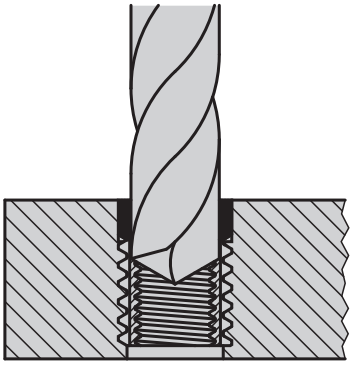

1.*
Forare il materiale tra i cunei e la filettatura interna fino alla profondità indicata.

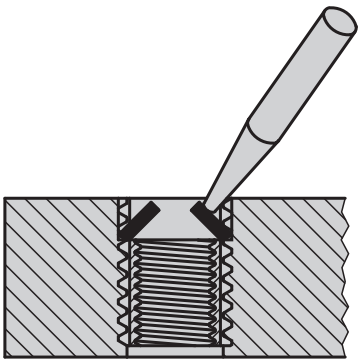

2.
Piegare i cunei verso l'interno e spezzarli.

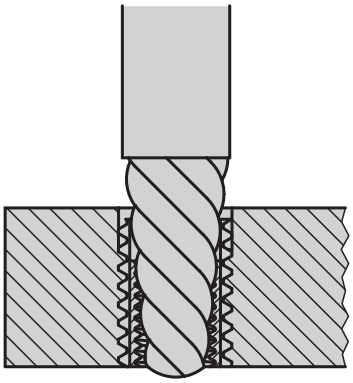

3.
Rimuovere il vecchio inserto con l'estrattore per viti.

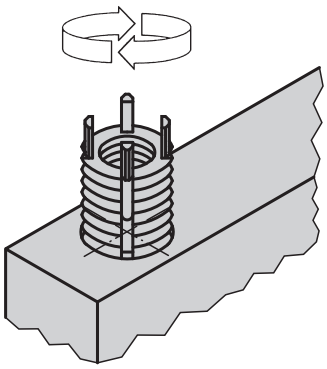

4.
Inserire il nuovo inserto nel foro filettato originale.

* Per il passo 1 consultare la tabella Smontaggio per lo smontaggio degli inserti